NOVY Fiche technique

1773|04

Induction - Pro
4 zones 65 cm
Verre

EAN 5414425194759

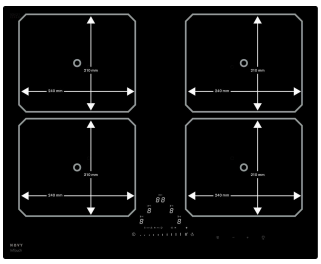

Zones de cuisson

- 4 zones
- Avant gauche : 2100/3700 W - 240x200 mm
- Arrière gauche : 2100/3700 W - 240x200 mm
- Avant droite : 2100/3700 W - 240x200 mm
- Arrière droite : 2100/3700 W - 240x200 mm

Fonctions et spécificités

Fonction InTouch	Standard
Zone flexible	2
Activation Zone flexible	Automatique
Fonction grill	▪
Fonction chef	▪
Fonction pot move	▪
Auto-détection des casseroles	▪
Fonction chauffe-plat (°C)	42°C, 70°C, 94°C
Indication de chaleur résiduelle	▪
Fonction nettoyage	▪
Verrouillage du bandeau de commande	▪
Fonction Stop&Go	▪
Minuterie	Minuterie indépendant, Minuterie sur chaque zone, Count-up timer, Cuisson automatique

Design

Commande	Touch Slider
Couleur d'affichage	Blanc
Bords verre	Bords rodés
Encastrement	Pose standard, Pose afllleurante

Dimensions

Dimensions du produit (LxPxH) (mm)	650 x 520 x 51
Découpe plan de travail (LxP) (mm)	560 x 490

Caractéristiques techniques

Puissance Maximale (W)	7400
Courant électrique (V)	230 V - 1N / 2N
Fréquence (Hz)	50-60
Poids net (kg)	10,2

Dimensions

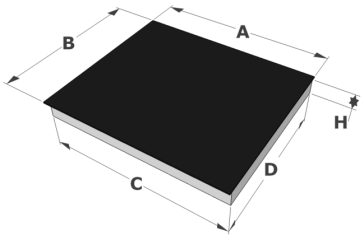

	A	B	C	D	H
mm	650	520	549	480	51

Pose standard

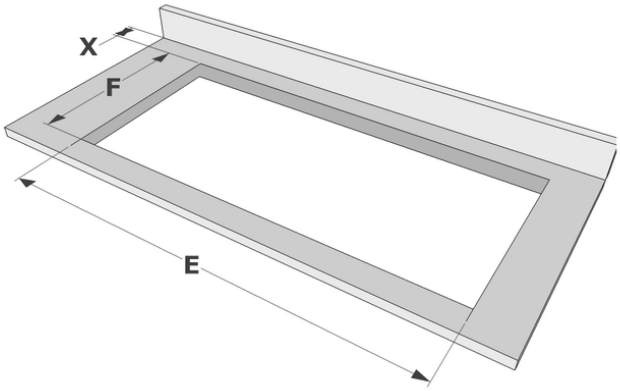

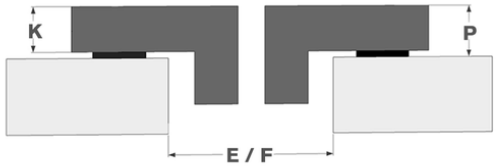

	E	F	K	P	X
mm	560	490	4	6	50

Pose aflleurante

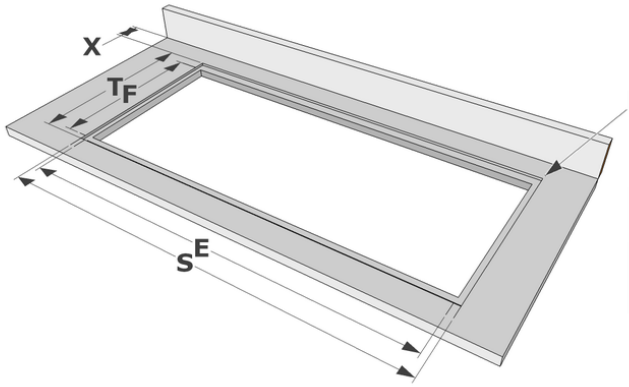

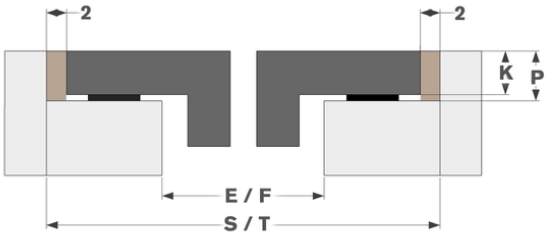

	E	F	S	T	K	P	X
mm	560	490	654	524	4	6	50

Accessoires

Accessoires tables



1700092 Kit de profilés latéraux



1700093 Novy Plaque gril



1700095 Novy Plaque teppan yaki