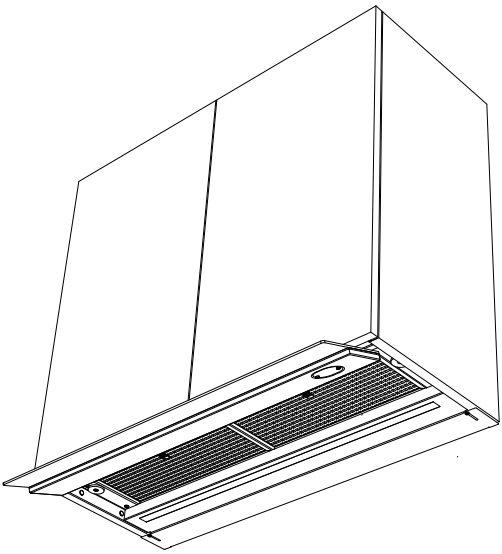

NOVY

NL Gebruiksaanwijzing p. 2

FR Mode d'emploi p. 18

DE Bedienungsanleitung S. 34

EN User manual p. 50

Novy Fusion Pro
8710 - 8711 - 8740
8741 - 8770 - 8771

Novy Fusion Advanced Evo
88108 - 88408 - 88708
88138 - 88438 - 88738

8740_88408_v24_GA1

INHOUD

1	**ALGEMENE INFORMATIE**	3
2	**MILIEU EN BESPARING**	4
2.1	Verpakkingsmateriaal	4
2.2	Afvoeren van het oude apparaat	4
2.3	Afvoeren van batterijen / accu's	4
2.4	Tips voor lager energieverbruik en hogere efficiëntie	5
3	**GEBRUIK VAN HET APPARAAT**	6
3.1	Eerste gebruik van het apparaat	6
4	**BEDIENING EN FUNCTIES**	6
4.1	Toestel bedienen	6
4.2	Afzuiging in- en uitschakelen	6
4.3	Verlichting	8
4.4	Programmering recirculatie (optioneel)	8
4.5	InTouch	9
5	**REINIGEN EN ONDERHOUD**	11
5.1	Algemeen onderhoud	11
5.2	Vetfilter	12
5.3	Monoblock koolstoffilter (optioneel)	14
5.4	Storingen	15
6	**QUICKGUIDE**	16
6.1	Instellingen	16
6.2	Indicaties	17

1 ALGEMENE INFORMATIE

Lees aandachtig de veiligheidsvoorschriften, de montagehandleiding en de gebruiksaanwijzing vóór de installatie en ingebruikname.

De veiligheidsvoorschriften staan vermeld in een apart boekje dat met het toestel is meegeleverd en op onze website www.novy.com.

Leef de veiligheidsvoorschriften, de montagehandleiding en de gebruiksaanwijzing na om letsel en materiële schade te voorkomen.

In deze gebruiksaanwijzing wordt gewerkt met een aantal symbolen. Hieronder vindt u de betekenis van deze symbolen.

Symbool	Betekenis	
	Indicatie	Toelichting van een indicatie op het toestel.
	Info/ Waarschuwing	Dit symbool duidt op een belangrijke tip of een gevaarlijke situatie

2 MILIEU EN BESPARING

2.1 Verpakkingsmateriaal

Dit toestel is beschermd door verpakking tegen transportschade. De gebruikte materialen zijn niet schadelijk voor het milieu en geschikt voor recyclage. Opteer voor een milieuvriendelijke afvoer van de verpakking.

2.2 Afvoeren van het oude apparaat

Uw apparaat bevat tevens vele recycleerbare materialen.

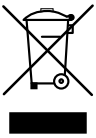

Daarom dienen gebruikte toestellen van ander afval te worden gescheiden. De recyclage van de apparaten die door uw fabrikant wordt georganiseerd wordt op deze manier onder de beste omstandigheden uitgevoerd, overeenkomstig de Europese richtlijn 2012/19/EU betreffende elektrisch en elektronisch afval. Informeer bij uw gemeente of bij uw verkoper naar de dichtstbijzijnde inzamelplaats voor uw oude toestel. Houd oude toestellen buiten het bereik van kinderen.

2.3 Afvoeren van batterijen / accu's

Batterijen/accu's dienen op milieuvriendelijke wijze te worden afgevoerd. Batterijen/accu's niet meegeven met het huisvuil. Informeer bij uw gemeente of bij uw verkoper naar de dichtstbijzijnde inzamelplaats voor batterijen/accu's. Houd Batterijen/accu's buiten het bereik van kinderen.

2.4 Tips voor lager energieverbruik en hogere efficiëntie

Het nieuwe toestel is bijzonder efficiënt en energiezuinig. Hieronder volgen wat tips om uw toestel nog energiezuiniger te maken.

– Schakel het toestel op de laagste snelheid in wanneer u met koken begint om de vochtigheidsgraad te regelen en kookluchtjes te verwijderen.
– Gebruik de hoogste snelheid alleen wanneer dit beslist noodzakelijk is.
– Verhoog de snelheid van het toestel alleen wanneer de hoeveelheid damp dit vereist.
– Houd het filter/ de filters van het toestel schoon om de vet- en geurfilteringsefficiëntie te optimaliseren,
– Schakel als er veel damp vrijkomt op tijd naar een hogere vermogensstand. Dat is efficiënter dan te proberen door het toestel lang te gebruiken, damp op te vangen die zich al in de keuken verspreid heeft.
– Laat het toestel na het koken niet onnodig (na)ventileren.
– Schakel de verlichting uit bij het verlaten van de keuken of als de keuken al licht genoeg is.
– Zorg voor voldoende luchttoevoer in de ruimte, zodat het toestel efficiënt en energiezuinig kan werken.
– Plaats deksels op de pannen om kookdampen en condens te verminderen.
– Voor het effectief verwijderen van de kookdampen schakel het toestel enkele minuten voor de aanvang van het koken in.
– Maak gebruik van de naloopstand indien het toestel hierover beschikt. De instructies voor de naloopstand worden beschreven in deze gebruiksaanwijzing.
– Vermijd elke vorm van tocht boven het kookvlak.
– Plaats uw kookgerei zodanig dat opwellende dampen onder het aanzuigoppervlak van de kap terechtkomen.
– Koken met inductie: de intensiteit van toestel en kookplaat zo laag mogelijk instellen om overproductie van dampen te beperken.

3 GEBRUIK VAN HET APPARAAT

3.1 Eerste gebruik van het apparaat

– Scan uw QR-code op de garantiesticker en registreer uw toestel.
– Verwijder alle zichtbare stickers voor ingebruikname.

4 BEDIENING EN FUNCTIES

4.1 Toestel bedienen

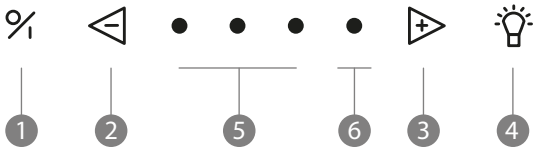

❶ Aan / uit toets
❷ Snelheid verlagen
❸ Snelheid verhogen
❹ Verlichting
❺ Indicatie lampjes groen snelheid 1,2,3
❻ Indicatie lampje rood Powerstand

4.2 Afzuiging in- en uitschakelen

Afzuiging in- uitschakelen

Open de glazen klep door deze naar u toe te draaien voor het effectief verwijderen van de kookdampen.

Om de afzuiging in te schakelen drukt u op toets ❶. Het vermogen van de afzuiging wordt altijd opgestart op de laatst gebruikte functie (verlichting en/of motor).



Afzuiging uitschakelen met naloopstand

Om de naloopstand in te stellen drukt u éénmaal op toets ❶.

Het eerste indicatie lampje knippert, de andere indicatie lampjes branden op de laatst ingestelde stand. Na 10 minuten schakelen motor en verlichting automatisch uit.

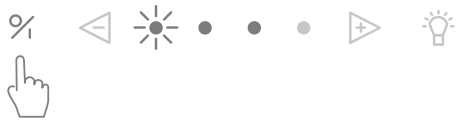

De nalooptijd is standaard ingesteld op 10 minuten in afvoermodus. Het is aangeraden om altijd deze functie volledig uit te voeren.

Afzuiging uitschakelen zonder naloopstand
Druk 2x op de toets ❶.

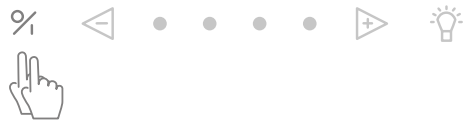

Vermogensniveau van de afzuiging
Om het vermogensniveau te verhogen drukt u op de toets ❸.

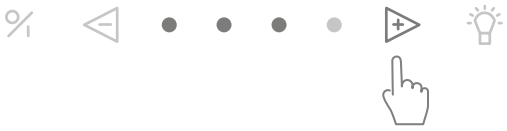

Om het vermogensniveau te verlagen drukt u op de toets ❷.



– Drie groene LED's ❺ geven stand één tot drie aan.
– De rode LED ❻ geeft de Powerstand aan. De Powerstand wordt enkel gebruikt bij een sterke ontwikkeling van geur, rook of damp. Rekening houdend met de grote afvoer van lucht bij deze stand, moet het gebruik tot een minimum herleid worden.
– De Powerstand keert na 6 minuten automatisch terug naar snelheid drie.
– De motor beschikt over een thermocontact, dat bij oververhitting de motor uitschakelt. Na afkoeling zal de motor weer inschakelen.

Het vaststellen van de oververhitting is noodzakelijk. Dit kan bijvoorbeeld zijn door een vlam in de pan, de waaier van de motor die wordt geblokkeerd of er is een voorwerp in de uitblaasopening gekomen waardoor deze gedeeltelijk of volledig is afgesloten.

Auto-Stop
Om te vermijden dat de afzuigkap aan zou blijven staan, wordt de motor automatisch na 3 uur uitgeschakeld (enkel indien tijdens die 3 uur de bediening niet werd gewijzigd). De verlichting van de afzuigkap blijft branden.

4.3 Verlichting

Verlichting in- en uitschakelen
Om de LED verlichting in of uit te schakelen drukt u op toets ❹. Het licht werkt onafhankelijk van de motor.



Bij het inschakelen van de verlichting zal deze altijd naar het volle vermogen gaan en kan ook gebruikt worden wanneer de ventilator is uitgeschakeld.

Dimmen van de LED verlichting
Wanneer de LED verlichting is ingeschakeld kunt u deze dimmen door toets ❹ ingedrukt te houden.

4.4 Programmering recirculatie (optioneel)

Indien gekozen is voor recirculatie dient er 1 maal een programmering plaats te vinden.

Met deze programmering wordt de vervangingsindicatie van het monoblock koolstoffilter geactiveerd en de nalooptijd gewijzigd.

Programmering activeren
– De motor dient uitgeschakeld te zijn
– Druk de toetsen ❷ en de ❸ gelijktijdig in gedurende 3 seconden tot de rode LED 5x knippert.



De volgende functies zijn dan in werking getreden:
– Vervangingsindicatie van het monoblock koolstoffilter is geactiveerd. Na een vast ingestelde tijd geeft een rood indicatie licht op het toestel aan dat het monoblock filter vervangen dient te worden.
– Nalooptijd is ingesteld op 30 minuten (i.p.v. de standaard 10 minuten).

Maak gebruik van de nalooptijd van 30 minuten, zodat de kookgeuren goed opgenomen kunnen worden in het monoblock koolstoffilter.

Lees paragraaf 5.3 voor meer informatie over het vervangen van het monoblock koolstoffilter.

Programmering deactiveren

– De motor dient uitgeschakeld te zijn
– Druk op de bediening de ❷ en de ❸ gelijktijdig in gedurende 3 seconden tot 3e groene led 3 x knippert.



Nalooptijd is weer ingesteld op 10 minuten (i.p.v. 30 minuten) en reinigingsindicatie voor recirculatie is uitgeschakeld.

4.5 InTouch

De afzuigkap beschikt over de InTouch functie. Indien u een inductie kookplaat heeft van Novy met InTouch, kunt u de afzuigkap bedienen vanaf de kookplaat.

Kijk op de website voor de verschillende modellen van Inductie kookplaten met InTouch.

InTouch functie in- en uitschakelen

De InTouch funtie staat standaard uit. Om de afzuigkap met een Novy inductie kookplaat met InTouch te verbinden, moet op de afzuigkap de InTouch functie eerst ingeschakeld worden.

De InTouch functie staat standaard uit. De functie kan ingeschakeld worden door de toets ❶ en toets ❸ tegelijk in te drukken voor 3 seconden. De 2e en 3e LED knipperen 3 keer ter bevestiging (Het toestel moet uitgeschakeld zijn).

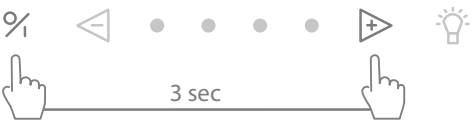

Om de InTouch functie uit te schakelen toets ❶ en toets ❷ tegelijk indrukken voor 3 seconden de 2e en 4e LED knipperen 3 keer ter bevestiging. (Het toestel moet uitgeschakeld zijn).



Het uitschakelen van de InTouch functie op de afzuigkap heeft tot gevolg dat de connectie tussen afzuigkap en Novy inductie kookplaat met InTouch en/of afstandsbediening ook is uitgeschakeld.

InTouch op de inductie kookplaat programmeren

– Sluit de kookplaat aan op de netspanning.
– Houd de toetsen ⎓ en ☼ op de inductiekookplaat 7 seconden gelijktijdig ingedrukt tot u voor de 2e maal een langer "biep"-signaal hoort.
– De kookplaat gaat nu automatisch de code zoeken van de afzuigkap.
– Wacht tot de verlichting van de afzuigkap begint te knipperen OF u een "klik"-geluid hoort wanneer u een afzuigkap hebt zonder verlichting (Blijf geduldig, dit kan even duren).
– Knippert de verlichting of hoort u het "klik"-geluid"; druk onmiddellijk op een willekeurige InTouch toets ⎓ of + of – of ☼ op de inductie kookplaat.
– U hoort een "biep"-signaal om de koppeling tussen beide toestellen te bevestigen.

Nu kunt u de afzuigkap bedienen met de toetsen op de inductiekookplaat.

Meer informatie over het gebruik van de InTouch functies vindt u in de InTouch handleiding van de kookplaat.

De InTouch functie tussen afzuigkap en kookplaat werkt met een vaste code.

Indien deze code stoort met andere zenders, kan een andere code gekozen worden.

Er zijn totaal 10 code mogelijkheden.

Om de code te wijzigen is een afstandsbediening nodig.

Meer informatie over het opnieuw programmeren met de afstandsbediening vindt u in de handleiding van de afstandsbediening.

De afstandsbediening kunt u verkrijgen via de vakhandel of via de Novy website. Artikelnummer afstandsbediening: 840029.

5 REINIGEN EN ONDERHOUD

Volg alle instructies zoals beschreven in het hoofdstuk Voorschriften voor veiligheid en gebruik.

Volg onderstaande reinigingsinstructies voor een langere levensduur en optimale werking van het apparaat.

5.1 Algemeen onderhoud

Laat de verlichting voldoende afkoelen voordat u de afzuigkap gaat reinigen.

Gebruik nooit agressieve, krassende of chloorhoudende producten.

Gebruik geen hogedrukreinigers of stoomstraalapparaten.

Inox/ Roestvrijstaal

Reinigen met een schoonmaakdoekje met mild reinigingsmiddel en daarna drogen met een zachte doek. Het onderhoud aan het inox/ RVS kan gedaan worden met de Novy cleaner (906060).

Gelakte delen van de afzuigkap

De afzuigkap kan worden gereinigd met een vochtig schoonmaakdoekje en een mild reinigingsmiddel.

Glas

Glazen delen van de afzuigkap kunnen gereinigd worden met een zachte doek en een glasreiniger.

5.2 Vetfilter

Indien de volgende instructies niet worden uitgevoerd, ontstaat er door een te sterke vervuiling, kans op brandgevaar.

Indicatie reiniging vetfilter

Indicatie: 4 knipperende indicatie lampjes



Na 20 kookuren geven 4 knipperende indicatie LED's aan dat de vetfilter gereinigd dient te worden.

Reset de reinigingsindicatie

Wanneer u de vetfilter terugplaatst na reiniging, volstaat het om 5 seconden op de toets ❷ te drukken om de indicator opnieuw in te stellen.



Indien u dit niet doet, blijven de indicatie lampjes knipperen bij het inschakelen van de afzuigkap.

Toegang tot het vetfilter

– Bescherm de kookplaat.
– Open de kantelbare onderplaat A op zijn maximum positie.
– Het filter B kunt u uit de afzuigkap nemen door het slotje te openen en de filter naar beneden te trekken.
– Het filter komt dan los uit de afzuigkap.

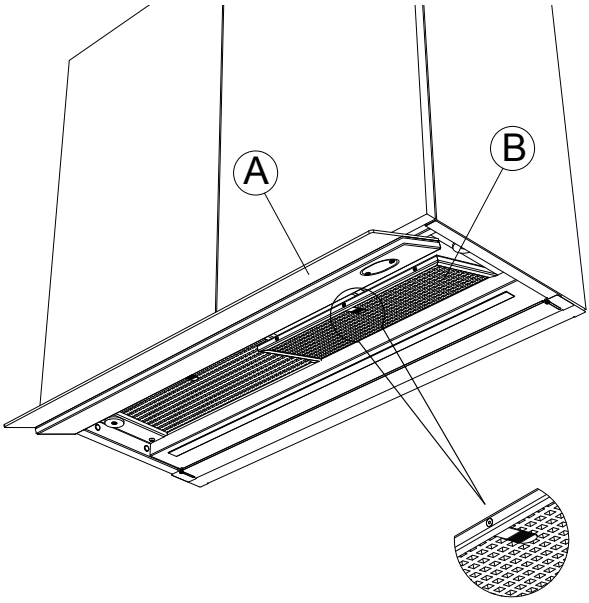

Reinigen vetfilter

Het metalen vetfilter kan met de hand gereinigd worden of in de vaatwasser. We raden aan om het vetfilter met de hand te reinigen.

Het filter handmatig reinigen:

– Dompel het filter in een oplossing van kokend water waaraan een ontvettend afwasmiddel is toegevoegd.
– Gebruik geen agressieve, zuur- of alkalische reinigingsmiddelen.
– Gebruik voor het reinigen een borstel.
– Spoel vervolgens het filter uit onder de kraan met warm water en laat deze daarna uitlekken.

Het filter in de vaatwasser reinigen:

– Gebruik een gangbaar vaatwasmiddel.
– Plaats de verzadigde vetfilters niet samen met servicegoed in de vaatwasser.
– Kies een programma met een lage temperatuur (max. 65°C).
– Laat het vetfilter uitlekken na het reinigen.

Bij het reinigen in de vaatwasser kan het filter door het zoutgehalte verkleuren. Dit heeft geen gevolgen voor de werking.

Terugplaatsen van de vetfilters

– Voordat het vetfilter terug geplaatst wordt, reinig gelijk de randen van het gedeelte in de afzuigkap waar het filter in geplaatst wordt.
– Neem het filter met 2 handen beet.
– Zorg dat de vergrendeling of de lip van het filter aan de onderzijde zit.
– Plaats de achterzijde van het filter in de opening en druk daarna het filter aan de voorzijde omhoog en zorg dat deze zich vast klemt.

Een nieuwe vetfilter kunt u verkrijgen via de vakhandel of via de website van Novy.
Artikelnummer vetfilter:
- 60 cm: 1x 605014
- 90 cm: 2x 609014
- 120 cm: 2x 605014

5.3 Monoblock koolstoffilter (optioneel)

Bij de keuze voor recirculatie dient altijd het recirculatieprogramma op de afzuigkap ingesteld te worden (zie paragraaf 4.4).
Indien gekozen is voor recirculatie is een monoblock koolstoffilter in de afzuigkap achter het vetfilter geplaatst.

Vervangingsindicatie monoblock koolstoffilter

Indicatie: rood indicatie lampje blijft branden



Na een vast ingestelde tijd geeft een rood indicatie licht op het toestel aan dat het monoblock filter vervangen dient te worden.

Reset van de vervangingsindicatie

De motor moet aanstaan. Wanneer u de nieuwe monoblock filters terug plaatst, volstaat het om 5 seconden gelijktijdig op de toetsen ❷ en ❸ te drukken om de vervangingsindicatie opnieuw in te stellen.



Toegang tot het monoblock koolstoffilter

Uitnemen van het monoblock filter:

– Open de kantelbare klep en neem het vetfilter uit de afzuigkap (zie 5.2).
– Het monoblock koolstoffilter bevindt zich in de voorziene opening in de afzuigkap. Neem deze uit de afzuigkap.

Plaatsen van het monoblock koolstoffilter:

– Open de kantelbare klep en neem het vetfilter uit de afzuigkap (zie 5.2).
– Plaats het monoblock filter in de voorziene opening in de afzuigkap.
– Plaats het vetfillter terug en sluit de kantelbare klep.

Een nieuwe monoblock filter kunt u verkrijgen via de vakhandel of via de website van Novy. Artikelnummer monoblock filter: 680400.

5.4 Storingen

Storing: In geval van storing, aarzel niet om onze hersteldienst te contacteren: www.novy.com/contact.

Kies eerst uw land.

Voor een goede en vlotte afhandeling is het noodzakelijk dat de hersteldienst weet welk type apparaat u heeft. Deze gegevens vindt u op het typeplaatje aan de binnenkant van de afzuigkap. Deze wordt zichtbaar zodra u het filter/de filters uit de afzuigkap neemt .

6 QUICKGUIDE

6.1 Instellingen

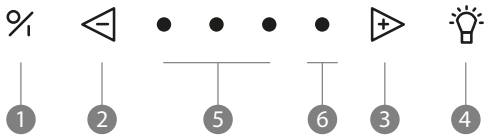

UITLEG	ACTIE	INDICATIE	OPMERKING
Inschakelen motor	❶		
Uitschakelen motor mét naloop	❶	Groene LED knippert	Motor blijft nog 10min aan
Uitschakelen motor zonder naloop	2 x ❶		Motor gaat onmiddelijk uit
Motorsnelheid verhogen	❸		
Motorsnelheid verlagen	❷		
Verlichting aan	❹		
Verlichting dimmen	❹ gedurende enkele sec.		
Recirculatie aan	❷ + ❸ gedurende 3 sec.	Rode LED knippert	! Motor moet uit staan !
Recirculatie uit	❷ + ❸ gedurende 3 sec.	Derde groene LED knippert 5x	! Motor moet aan staan !
Reset reinigingsindicatie vetfilters	❷ gedurende 5 sec.		
Reset vervangingsindicatie monoblock	❷ + ❸ gedurende 3 sec.	Rode LED knippert 3x	! Motor moet aan staan !
InTouch aan	❶ + ❸ gedurende 3 sec.	2e en 3e LED knipperen	! Motor moet uit staan !
InTouch uit	❶ + ❷ gedurende 3 sec.	2e en 4e LED knipperen	! Motor moet uit staan !

6.2 Indicaties

INDICATIE	UITLEG	OPMERKING
Vier knipperende LED's	Vetfilter moet worden gereinigd.	Indien de reinigingsinstructies niet worden uitgevoerd, ontstaat er door een te sterkevervuiling, kans op brandgevaar en rendementsverlies.
Rode indicatie LED licht op	Tijd om de gebruikte monoblock koolstoffilter te vervangen.	

CONTENU

1	**INFORMATIONS GÉNÉRALES**	19
2	**ENVIRONNEMENT ET ÉCONOMIES**	20
2.1	Matériel d'emballage	20
2.2	Recyclage de l'appareil usagé	20
2.3	Recyclage des piles usagées (rechargeables)	20
2.4	Conseils pour réduire la consommation d'énergie et augmenter l'efficacité	21
3	**UTILISATION DE L'APPAREIL**	22
3.1	Première utilisation de l'appareil	22
4	**CONTRÔLES ET FONCTIONS**	22
4.1	Fonctionnement de l'appareil	22
4.2	Activation et désactivation de l'aspiration	22
4.3	Éclairage	24
4.4	Programmation du mode de recyclage (en option)	24
4.5	InTouch	25
5	**NETTOYAGE ET ENTRETIEN**	27
5.1	Entretien général	27
5.2	Filtre à graisses	28
5.3	Filtre à charbon monoblock (optionnel)	30
5.4	Service	31
6	**QUICKGUIDE**	32
6.1	Réglages	32
6.2	Indications	33

1 INFORMATIONS GÉNÉRALES

Lisez attentivement les consignes de sécurité, les instructions de montage et le mode d'emploi avant l'installation et la mise en service de l'appareil.

Les consignes de sécurité sont énumérées dans un livret séparé fourni avec l'appareil et indiqué sur notre site web www.novy.com.

Respectez les consignes de sécurité, les instructions de montage et le mode d'emploi afin d'éviter les blessures et les dommages matériels.

Ce mode d'emploi utilise plusieurs symboles. Vous en trouverez la signification ci-dessous.

Symbole	Signification	
	Indication	Signification des témoins lumineux sur l'appareil.
	Information/ Avertissement	Ce symbole signale un conseil important ou une situation dangereuse.

2 ENVIRONNEMENT ET ÉCONOMIES

2.1 Matériel d'emballage

L'emballage protège cet appareil contre les dommages pendant le transport. Les matériaux utilisés ne sont pas dangereux pour l'environnement et peuvent être recyclés. Veillez au recyclage écologique de l'emballage.

2.2 Recyclage de l'appareil usagé

Votre appareil contient également de nombreux matériaux qui peuvent être recyclés.

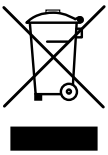

De ce fait, les appareils usagés doivent être séparés des autres déchets. Le recyclage des appareils organisé par votre fabricant est ainsi réalisé dans les meilleures conditions, en conformité avec la directive européenne 2012/19/UE relative aux déchets électriques et électroniques. Demandez à votre commune ou à votre vendeur quel est le point de collecte le plus proche pour votre ancien appareil.

Gardez les anciens appareils hors de portée des enfants.

2.3 Recyclage des piles usagées (rechargeables)

Les piles (rechargeables) doivent être éliminées d'une manière respectueuse de l'environnement. Ne jetez pas les piles (rechargeables) avec les ordures ménagères.

Renseignez-vous auprès des autorités locales ou de votre revendeur pour connaître le plus proche point de collecte des piles (rechargeables).

Gardez les piles (rechargeables) hors de portée des enfants.

2.4 Conseils pour réduire la consommation d'énergie et augmenter l'efficacité

Le nouvel appareil est particulièrement performant et économe en énergie. Voici quelques conseils pour rendre votre appareil encore plus performant et économe en énergie.

- Allumez l'appareil à la vitesse la plus basse lorsque vous commencez à cuisiner afin de réguler le taux d'humidité et d'éliminer les odeurs de cuisine.
- Utilisez la vitesse la plus élevée uniquement lorsque cela s'avère réellement indispensable.
- Augmentez la vitesse de l'appareil uniquement lorsque la quantité de vapeur l'exige.
- Veillez au maintien de la propreté du / des filtre(s) afin d'optimiser la filtration des graisses et l'efficacité du filtrage des odeurs,
- Lorsque le dégagement de vapeur est important, veillez à utiliser la vitesse de puissance adaptée. Cela est plus efficace que d'essayer d'utiliser longtemps l'appareil en récupérant des vapeurs qui se sont déjà dispersées dans la cuisine.
- Ne laissez pas fonctionner l'appareil inutilement après la cuisson.
- Éteignez l'éclairage lorsque vous quittez la cuisine ou lorsque la lumière est suffisante dans la cuisine.
- Prévoyez une arrivée d'air suffisante dans la pièce afin que l'appareil puisse fonctionner de manière efficace et économe en énergie.
- Placez des couvercles sur vos casseroles pour réduire les vapeurs de cuisson et la condensation.
- Pour éliminer efficacement les vapeurs de cuisson, allumez l'appareil quelques minutes avant le début de la cuisson.
- Si l'appareil est équipé d'une fonction d'arrêt différé, utilisez-la. Les instructions concernant la fonction d'arrêt différé sont décrites dans ce mode d'emploi.
- Évitez tout courant d'air au-dessus du plan de cuisson.
- Placez vos récipients de manière à ce que les vapeurs montantes viennent directement sous la surface d'aspiration de la hotte.
- Cuisson par induction : réglez l'intensité de l'appareil et de la plaque de cuisson la plus basse possible afin de réduire la surproduction de vapeurs.

3 UTILISATION DE L'APPAREIL

3.1 Première utilisation de l'appareil

– Scannez votre code QR sur l'étiquette de garantie et enregistrez votre appareil.
– Retirez tous les autocollants visibles avant la mise en service.

4 CONTRÔLES ET FONCTIONS

4.1 Fonctionnement de l'appareil

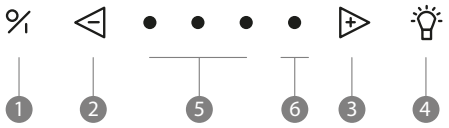

❶ Touche marche / arrêt
❷ Touche réduction de vitesse
❸ Touche augmentation de vitesse
❹ Touche d'éclairage
❺ Indicateurs lumineux verts de vitesse 1,2,3
❻ Voyant lumineux rouge vitesse Power

4.2 Activation et désactivation de l'aspiration

Mise en marche et arrêt de la hotte

Ouvrez le volet de captation en le ramenant vers vous pour éliminer efficacement les vapeurs de cuisson.

En appuyant sur la touche ❶, la hotte redémarre sur la dernière vitesse utilisée (éclairage et/ou moteur).



Arrêt différé

Appuyez sur la touche ❶ une fois, l'arrêt différé est enclanché. La première diode clignote et les autres sont allumées selon la vitesse du moteur. Au bout de 10 minutes, le moteur et la lumière s'arrêtent automatiquement.

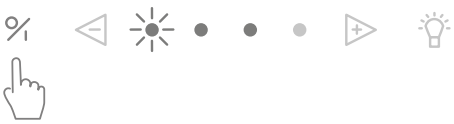

Le temps d'arrêt est programmé par défaut à 10 minutes en mode évacuation extérieure. Il est conseillé d'employer cette fonction à chaque utilisation.

Arrêt de l'appareil

Appuyez 2 fois sur la touche ❶, le moteur et la lumière s’arrêtent immédiatement.



Vitesse moteur

En appuyant sur la touche ❸, vous augmentez la vitesse.



En appuyant sur la touche ❷, vous diminuez la vitesse.



– Les trois LED vertes ❺ indiquent la position de la vitesse 1 à 3.
– La diode rouge ❻ indique le niveau Power. Power s’utilise uniquement au cas de formation excessive de buées et de fumées. Tenant compte du grand volume d’air évacué, son utilisation doit être limitée au stricte minimum.
– Le niveau Power redescend automatiquement en vitesse 3 au bout de 6 minutes.
– Le moteur est équipé d’un contact thermique donc en cas de surchauffe il s'arrête automatiquement. Après refroidissement, le moteur se remet en marche.

Le constat de la surchauffe est nécessaire. Cela peut être dû par exemple à des flammes dans la poêle, au blocage de la turbine à cause d'un objet qui est passé par l'ouverture de l'évacuation et qui l’a partiellement ou complètement fermée.

Auto-Stop

Pour éviter que la hotte ne reste allumée, le moteur s'arrête automatiquement après 3 heures (seulement si pendant 3 heures la commande de la hotte n’a pas été manipulée). La lumière restera allumée.

4.3 Éclairage

Allumer et éteindre les lumières

Appuyez sur la touche ❹ pour la mise en marche ou l'arrêt de l'éclairage. L'éclairage fonctionne indépendamment de la hotte.



A la mise en route de l'appareil, l'éclairage est toujours activé à pleine puissance et peut également être utilisé quand la hotte est éteinte.

Diminuer l'intensité LED

Lorsque l'éclairage LED est allumé, vous pouvez l'atténuer en maintenant le bouton ❹ enfoncé.

4.4 Programmation du mode de recyclage (en option)

Si le mode de recyclage est choisi, la programmation doit être faite une fois.

Cette programmation active l'indicateur de remplacement du filtre à charbon monoblock et modifie le temps de l'arrêt différé.

Activer la programmation

– Procédez à cette programmation quand la hotte ne fonctionne pas.
– Appuyez simultanément sur les touches ❷ et ❸ pendant 3 secondes jusqu'à ce que la LED clignote 5x.



Les fonctions suivantes sont alors activées :

– Le témoin de remplacement du filtre à charbon monoblock est activé. Après un délai programmé, un témoin lumineux rouge s'allume sur l'appareil pour indiquer que le filtre à charbon monoblock doit être remplacé.
– L'arrêt différé est réglé à 30 minutes (au lieu des 10 minutes par défaut).

Utilisez l'arrêt différé de 30 minutes afin que les odeurs de cuisine puissent être bien absorbées par le filtre monoblock.

Lisez le paragraphe 5.3 pour plus d'informations à propos du changement du filtre monoblock.

Désactivation de la programmation

– La hotte doit fonctionner.
– Appuyez simultanément sur les touches ❷ et ❸ pendant 3 secondes jusqu'à ce que la 3ème LED verte clignote 5x.

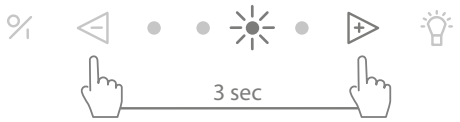

Le temps d'arrêt différé est à nouveau programmé sur 10 minutes (au lieu de 30 minutes) et le témoin de remplacement du filtre à charbon monoblock est désactivé.

4.5 InTouch

La hotte aspirante est compatible avec les tables induction InTouch. Si vous avez une table de cuisson à induction Novy disposant de la fonction InTouch, vous pouvez commander la hotte aspirante à partir de celle-ci.

Visitez notre site web pour découvrir les différents modèles de table de cuisson à induction avec la fonction InTouch.

Activation et désactivation de la fonction InTouch

La fonction InTouch est désactivée par défaut. Pour raccorder la hotte à une table de cuisson à induction Novy avec InTouch, la fonction InTouch doit d'abord être activée sur la hotte.

La fonction InTouch est désactivée par défaut. La fonction peut être activée en appuyant simultanément sur les touches ❶ et ❸ pendant 3 secondes. Les 2ème et 3ème LEDs clignotent 3 fois pour confirmer. (L'appareil doit être éteint).



Pour désactiver la fonction InTouch, appuyez simultanément sur les touches ❶ et ❷ pendant 3 secondes. Les 2ème et 4ème LEDs clignotent 3 fois pour confirmer. (L'appareil doit être éteint).



Désactiver la fonction InTouch sur la hotte entraîne la perte de la connexion entre la hotte et la table de cuisson à induction Novy équipée d'InTouch et/ou de télécommande.

Programmer la fonction InTouch sur la plaque de cuisson à induction

– Branchez la plaque de cuisson sur la tension secteur.
– Touchez simultanément les touches et sur la plaque à induction, jusqu'à ce qu'un signal sonore soit audible (prox. 7 sec).
– La plaque de cuisson recherche automatiquement le code de la hotte aspirante
– PATIENTEZ jusqu'à ce que l'éclairage de la hotte aspirante clignote, OU jusqu'au son de huit clics de la hotte (patientez, cela peut prendre un certain temps)
– Faites clignoter la lumière ou vous entendez le "clic" ; appuyez immédiatement sur n'importe quelle touche InTouch ou + ou – ou sur la plaque de cuisson à induction.
– Vous entendrez un "bip" pour confirmer la connexion entre les deux appareils.

Vous pouvez, à présent, commander la hotte aspirante au moyen des touches sur la plaque à induction.

Pour plus d'informations sur l'utilisation des fonctions InTouch, reportez-vous au manuel InTouch de la table de cuisson.

La communication InTouch entre la hotte et la table de cuisson s'établit à l'aide d'un code fixe.

Si le code défini perturbe d'autres émetteurs, un autre code peut être sélectionné.

Il existe 10 possibilités de code.

Une télécommande est nécessaire pour changer le code.

Vous trouverez de plus amples informations sur la reprogrammation à l'aide de la télécommande dans le manuel de la télécommande.

Vous pouvez obtenir une télécommande auprès d'un revendeur Novy ou pour la Belgique via le site web de Novy. Référence de la télécommande : 840029.

5 NETTOYAGE ET ENTRETIEN

Suivez toutes les instructions telles que décrites dans le chapitre Prescriptions de sécurité et d'utilisation.

Suivez les instructions de nettoyage ci-dessous pour une durée de vie accrue de l'appareil et un fonctionnement optimal.

5.1 Entretien général

Laissez refroidir suffisamment l'éclairage avant de procéder au nettoyage de la hotte.

N'utilisez jamais de produits agressifs, abrasifs ou contenant du chlore.

N'utilisez pas de nettoyeur haute pression ni de nettoyeur vapeur.

Inox / Acier inoxydable
Nettoyez à l'aide d'un chiffon de nettoyage et un produit nettoyant non agressif et séchez ensuite avec un chiffon doux. L'entretien de l'inox/acier inoxydable peut se faire avec le Novy cleaner (906060).

Pièces laquées de la hotte
Le nettoyage de la hotte peut se faire avec un chiffon humide et un détergent léger.

Verre
Nettoyez les surfaces vitrées de la hotte avec un chiffon doux et du produit nettoyant pour les vitres.

5.2 Filtre à graisses

Un filtre saturé de graisses dégorge et peut entrainer un risque d'incendie. Ne négligez jamais le nettoyage périodique.

Témoin de saturation des filtres à graisses

Indication: les 4 témoins de vitesse clignotent



Au bout de 20 heures de cuisson, les 4 LED's clignotent a clignoter pendant 5 minutes, ceci indique que le filtre à graisses doit être nettoyé.

Réinitialisation du témoin de saturation des filtres à graisses

Après le nettoyage du filtre, il faut reprogrammer la hotte en appuyant pendant 5 secondes sur la touche ❷.



Si la reprogrammation n'est pas effectuée les témoins de vitesse continueront à clignoter.

Accès au filtre à graisses

– Protégez votre plaque de cuisson.
– Ouvrez le carter pivotant A.
– Retirez le filtre à graisses B de la hotte en déclipsant le filtre.
– Le filtre se dégage alors vers le bas.

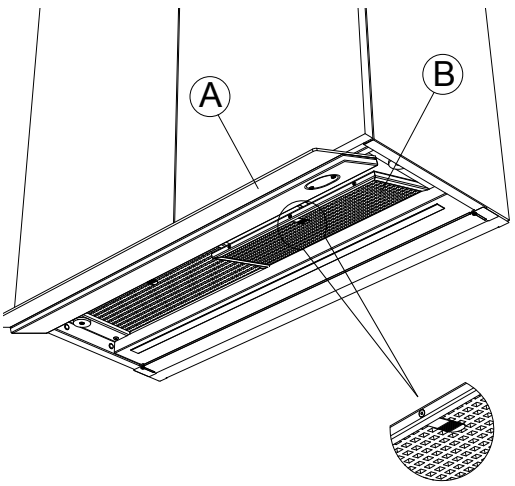

Nettoyage du filtre à graisses

Le filtre métallique peut être lavé à la main ou au lave-vaisselle. Nous conseillons de le nettoyer à la main.

Nettoyage du filtre à la main :

– Plongez le filtre dans une solution d'eau bouillante à laquelle a été ajouté un détergent dégraissant.
– Utilisez une brosse pour le nettoyage.
– N'utilisez pas de détergents agressifs, contenant de l'acide ou fortement alcalins.
– Rincez ensuite le filtre à l'eau chaude sous le robinet puis laissez-le égoutter.

Nettoyage du filtre au lave-vaisselle :

– Utilisez un produit lave-vaisselle classique.
– Ne mettez pas les filtres saturés en graisses avec de la vaisselle dans le lave-vaisselle.
– Choisissez un programme à basse température (maximum 65°C).
– Laissez d'abord égoutter le filtre après l'avoir nettoyé.

Lors du nettoyage au lave-vaisselle, le filtre peut se décolorer à cause de la teneur en sel. Cette décoloration n'affecte en rien le fonctionnement du filtre.

Remise en place des filtres à graisse

– Avant de remettre en place le filtre à graisses, nettoyez le contour du logement du filtre dans la hotte aspirante.
– Saisissez le filtre avec vos deux mains.
– Assurez-vous que le verrouillage ou le crochet du filtre se trouve sur la partie inférieure.
– Placez la partie arrière du filtre dans l'ouverture et poussez ensuite la partie avant du filtre vers le haut en vous assurant qu'il se bloque.

Vous pouvez obtenir un nouveau filtre à graisses chez les revendeurs Novy ou pour la Belgique via le site web de Novy. Numéro de référence du filtre à graisses :
- 60 cm: 1x 605014
- 90 cm: 2x 609014
- 120 cm: 2x 605014

5.3 Filtre à charbon monoblock (optionnel)

Lorsque vous sélectionnez le mode recyclage, réglez-le toujours sur la hotte (voir paragraphe 4.4).

Si vous avez opté pour le recyclage de l'air, un filtre à charbon monoblock a été placé dans la hotte au-dessus du filtre à graisses.

Indicateur de remplacement du filtre à charbon monoblock

Indication: Témoin de vitesse rouge s'allume



Après un délai programmé, un témoin lumineux rouge s'allume sur l'appareil pour indiquer que le filtre à charbon monoblock doit être remplacé.

Réinitialisation du témoin de remplacement du filtre à recyclage

La hotte doit être en fonctionnement. Lorsque vous remettez les nouveaux filtres à charbon monoblock en place, il suffit d'appuyer simultanément 5 secondes sur les touches ❷ et ❸ afin de reprogrammer le témoin de remplacement.



Accès au filtre à charbon monoblock

Retrait du filtre à charbon monoblock:

– Ouvrez le carter avec les deux mains et retirez le filtre à graisses en aluminium de la hotte (ref. 5.2)
– Le filtre à charbon monoblock se trouve dans l'ouverture prévue dans la hotte. Retirez le filtre de la hotte.

Remise en place filtre à charbon monoblock

– Ouvrez le carter avec les deux mains et retirez le filtre à graisses en aluminium de la hotte (ref. 5.2).
– Replacez le filtre à charbon monoblock dans l'ouverture prévue dans la hotte.
– Remettez le filtre à graisses en aluminium en place et refermez le carter.

Vous pouvez obtenir un nouveau filtre à charbon monoblock chez les revendeurs Novy ou pour la Belgique via le site web de Novy. Numéro de référence du filtre monoblock : 680400.

5.4 Service

Panne : En cas de panne, n'hésitez pas à contacter notre service après-vente : www.novy.com/contact.

Sélectionnez votre pays.

Afin de faciliter le traitement de votre demande, il est indispensable que le service après-vente connaisse la référence de votre appareil. Vous trouverez ces informations sur la plaque signalétique qui figure à l'intérieur de la hotte.
Vous la trouverez en retirant le filtre ou les filtres de la hotte.

6 QUICKGUIDE

6.1 Réglages

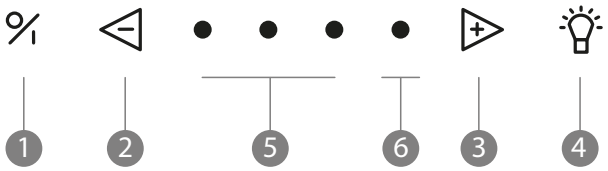

FONCTION	ACTION	INDICATION	REMARQUES
Mise en marche de la hotte	❶		
Arrêt différé	❶	La LED verte clignote	La hotte fonctionne pendant 10 minutes.
Arrêt total	2 x ❶		La hotte s'arrête immédiatement
Augmentation des vitesses	❸		
Diminution des vitesses	❷		
Allumage de l'éclairage	❹		
Diminution de l'intensité de l'éclairage	❹ Continuer à appuyer		
Recyclage activé	❷ + ❸ pendant 3 secondes	La LED rouge clignote 5x	! La hotte doit être arrêtée !
Recyclage désactivé	❷ + ❸ pendant 3 secondes	La troisième LED verte clignote 5x	! La hotte doit fonctionner !
Réinitialisation du témoin de saturation	❷ pendant 5 secondes		
Réinitialisation de l'indicateur de remplacement du filtre à recyclage	❷ + ❸ pendant 3 secondes	La LED rouge clignote 3x	! La hotte doit fonctionner !
InTouch activée	❶ + ❸ pendant 3 secondes	2ème et 3ème LED clignotante	! La hotte doit être arrêtée !
InTouch désactivée	❶ + ❷ pendant 3 secondes	2ème et 4ème LED clignotante	! La hotte doit être arrêtée !

6.2 Indications

INDICATION	ANALYSE	REMARQUES
Quatre LED clignotantes	Le filtre à graisses doit être nettoyé.	Si les instructions de nettoyage ne sont pas respectées, il en résultera une contamination excessive, un risque d'incendie et une perte d'efficacité.
LED rouge s'allume	Le filtre à charbon monoblock doit être remplacé	

INHALT

1	**ALLGEMEINE INFORMATIONEN**	35
2	**UMWELTSCHUTZ UND RECYCLING**	36
2.1	Verpackungsmaterial	36
2.2	Entsorgung des Altgeräts	36
2.3	Entsorgung von (aufladbaren) Batterien	36
2.4	Tipps zur Reduzierung des Energieverbrauchs und zur Verbesserung der Effizienz	37
3	**VERWENDUNG DES GERÄTS**	38
3.1	Erste Verwendung des Geräts	38
4	**BEDIENUNG UND FUNKTIONEN**	38
4.1	Bedienung des Geräts	38
4.2	Ein- und Ausschalten des Dunstabzugs	38
4.3	Beleuchtung	40
4.4	Programmierung Umluftbetrieb (optional)	40
4.5	InTouch	41
5	**REINIGUNG UND WARTUNG**	43
5.1	Allgemeine Wartung	43
5.2	Fettfilter	44
5.3	Monoblock-Filter (optional)	46
5.4	Kundendienst	47
6	**SCHNELLANLEITUNG**	48
6.1	Einstellungen	48
6.2	Signale	49

1 ALLGEMEINE INFORMATIONEN

Lesen Sie die Sicherheitshinweise, die Montageanleitung und die Bedienungsanleitung sorgfältig durch.

Die Sicherheitshinweise sind in einer separaten Broschüre enthalten, die mit dem Gerät mitgeliefert wurde. Sie können Sie auch auf unserer Website www.novy.com finden.

Beachten Sie die Sicherheitshinweise, die Montageanleitung und die Bedienungsanleitung, um Verletzungen und Beschädigung des Materials zu vermeiden.

Die Anleitung enthält eine Reihe von Symbolen, deren Bedeutung im Folgenden erläutert wird.

Symbol	Bedeutung	
	Anzeige	Erläuterung einer Anzeige auf dem Gerät.
	Info/ Warnhinweis	Dieses Symbol weist auf einen wichtigen Tipp oder eine gefährliche Situation hin.

2 UMWELTSCHUTZ UND RECYCLING

2.1 Verpackungsmaterial

Dieses Gerät ist durch seine Verpackung gegen Transportschäden geschützt. Die Materialien sind nicht umweltschädlich und können recycelt werden. Entsorgen Sie die Verpackung auf umweltfreundliche Weise.

2.2 Entsorgung des Altgeräts

Auch Ihr altes Gerät enthält viele Materialien, die recycelt werden können.

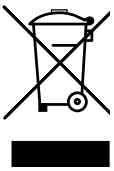

Daher sollten gebrauchte Geräte vom übrigen Abfall getrennt werden. Das durch Ihren Hersteller organisierte Recycling von Geräten erfolgt unter optimalen Bedingungen und gemäß der europäischen Richtlinie 2012/19/EU über Elektro- und Elektronikaltgeräte. Erkundigen Sie sich bei Ihrer Gemeinde oder Ihrem Händler nach der nächsten Sammelstelle für Altgeräte.

Bewahren Sie Altgeräte außerhalb der Reichweite von Kindern auf.

2.3 Entsorgung von (aufladbaren) Batterien

(Aufladbare) Batterien sollten umweltfreundlich entsorgt werden. Entsorgen Sie (aufladbare) Batterien nicht im Hausmüll.

Erkundigen Sie sich bei Ihren lokalen Behörden oder Ihrem Einzelhändler nach der nächstgelegenen Sammelstelle für (aufladbare) Batterien.

(Aufladbare) Batterien außerhalb der Reichweite von Kindern aufbewahren.

2.4 Tipps zur Reduzierung des Energieverbrauchs und zur Verbesserung der Effizienz

Ihr neuer Dunstabzug ist besonders effizient und energiesparend. Im Folgenden finden Sie einige Tipps, damit Ihr Gerät noch mehr Energie spart.

- Schalten Sie den Dunstabzug in der geringsten Leistungsstufe ein, wenn Sie mit dem Kochen beginnen, um den Feuchtigkeitsgrad zu regulieren und Kochgerüche zu entfernen.
- Verwenden Sie die maximale Leistungsstufe nur, wenn dies unbedingt notwendig ist.
- Erhöhen Sie die Leistungsstufe des Geräts nur, wenn die Dampfmenge dies erfordert.
- Reinigen Sie den/die Filter des Geräts regelmäßig, um die Effizienz der Fett- und Geruchsfilterung zu optimieren.
- Wenn viele Kochdünste entstehen, schalten Sie rechtzeitig auf eine höhere Leistungsstufe. Das ist effizienter, als den Dunstabzug lange laufen zu lassen, um Kochdünste zu entfernen, die sich bereits in der Küche verteilt haben.
- Lassen Sie das Gerät nach dem Kochen nicht unnötig nachlaufen.
- Schalten Sie die Beleuchtung bei Verlassen der Küche oder bei ausreichendem Licht in der Küche aus.
- Stellen Sie sicher, dass im Raum eine ausreichende Luftzufuhr vorhanden ist, damit der Dunstabzug effizient und energiesparend betrieben werden kann.
- Verwenden Sie Ihr Kochgeschirr mit Deckeln, um Kochdämpfe und Kondenswasserbildung zu reduzieren.
- Schalten Sie das Gerät einige Minuten vor dem Beginn des Kochvorgangs ein, um die Kochdämpfe effektiv zu entfernen.
- Verwenden Sie die Nachlaufeinstellung, sofern bei Ihrem Gerät vorhanden. Details hierzu finden Sie in dieser Gebrauchsanweisung.
- Vermeiden Sie Zugluft im Bereich des Kochfelds.
- Platzieren Sie das Kochgeschirr so auf dem Kochfeld, dass die aufsteigenden Dämpfe vom Dunstabzug gut aufgefangen werden können.
- Kochen mit Induktion: Kochen Sie mit möglichst niedriger Leistung. Das vermeidet übermäßige Dampfbildung.

3 VERWENDUNG DES GERÄTS

3.1 Erste Verwendung des Geräts

– Scannen Sie Ihren QR-Code auf dem Garantieaufkleber und registrieren Sie Ihr Gerät.
– Entfernen Sie alle sichtbaren Aufkleber vor der Inbetriebnahme.

4 BEDIENUNG UND FUNKTIONEN

4.1 Bedienung des Geräts

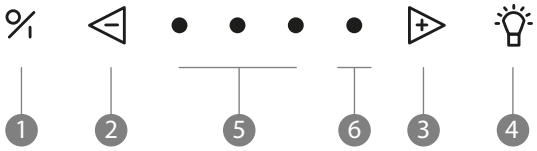

❶ Ein-/Aus-Taste
❷ Leistung verringern
❸ Leistung erhöhen
❹ Beleuchtung
❺ Leistungsstufe 1,2,3
❻ Rote LED: Powerstufe

4.2 Ein- und Ausschalten des Dunstabzugs

Ein- und Ausschalten des Dunstabzugs
Öffnen Sie den Schirm, indem Sie ihn von hinten nach vorne schwenken. Damit stellen Sie sicher, dass die Kochdämpfe effektiv entfernt werden.
Zum Einschalten des Dunstabzugs drücken Sie Taste ❶. Der Dunstabzug wird immer den zuletzt genutzten Funktionen und Leistung gestartet. (Beleuchtung und/ oder Motorleistung).



Ausschalten des Dunstabzugs mit Nachlaufzeit
Zur Einstellung der Nachlaufzeit drücken Sie einmal die Taste ❶.
Die erste LED blinkt, die anderen Anzeigen leuchten in der zuletzt eingestellten Stellung. Motor und Beleuchtung schalten sich nach 10 Minuten automatisch aus.

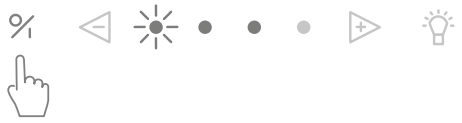

Die Nachlaufzeit ist standardmäßig auf 10 Minuten im Abluftmodus eingestellt. Es wird empfohlen, diese Funktion immer vollständig auszuführen.

Ausschalten des Dunstabzugs ohne Nachlaufstand
Drücken Sie zweimal die Taste ❶.



Leistungsstufe des Dunstabzugs
Zur Erhöhung der Leistungsstufe drücken Sie die Taste ❸.



Zur Verringerung der Leistungsstufe drücken Sie die Taste ❷.



– Die drei grünen LEDs ❺ zeigen Stellung eins bis drei an.
– Die rote LED ❻ zeigt die Powerfunktion an. Sie sollten die Powerfunktion nur bei starker Geruchs-, Rauch- oder Dampfentwicklung verwenden. Angesichts der starken Ableitung von Luft bei dieser Stellung muss die Verwendung auf ein Minimum begrenzt werden.
– Powermodus schaltet sich nach 6 Minuten automatisch auf Leistungsstufe 3 zurück.
– Der Motor ist mit einem Thermokontakt ausgestattet, der bei Überhitzung ausschaltet. Nach Abkühlung schaltet sich der Motor wieder ein.

Die Ursache der Überhitzung muss ermittelt werden. Das kann zum Beispiel Fettbrand, der blockierte Ventilator des Motors oder ein in die Abluftöffnung geratener Gegenstand sein, der diese ganz oder teilweise verschließt.

Auto-Stop
Der Dunstabzug schaltet sich nach drei Stunden Dauerbetrieb automatisch ab, wenn während dieser Zeit keine Bedientaste betätigt wurde. Die Beleuchtung der Dunstabzugshaube bleibt weiterhin eingeschaltet.

4.3 Beleuchtung

Ein- und Ausschalten der Beleuchtung
Zum Ein- oder Ausschalten der Beleuchtung drücken Sie die Taste ❹. Die Beleuchtung funktioniert unabhängig vom Motor.



Wenn Sie die Beleuchtung anschalten, leuchten die LEDs mit voller Leistung. Diese kann auch verwendet werden, wenn der Motor ausgeschaltet ist.

Dimmen der LED-Beleuchtung
Bei eingeschalteter LED-Beleuchtung können Sie diese dimmen, indem Sie die Taste ❹ gedrückt halten.

4.4 Programmierung Umluftbetrieb (optional)

Wenn Sie sich für Umluft entschieden haben, muss eine einmalige Programmierung erfolgen.

Mit dieser Programmierung werden die Austauschanzeige des Monoblock-Filters aktiviert und die Nachlaufzeit geändert.

Aktivierung der Programmierung
– Der Motor muss ausgeschaltet sein.
– Drücken Sie die Tasten ❷ und ❸ gleichzeitig 3 Sekunden lang, bis die rote LED 5 Mal blinkt.



Dadurch aktivieren Sie die folgenden Funktionen:
– Die Austauschanzeige des Monoblockfilters wird gestartet. Nach einer fest eingestellten Zeit signalisiert Ihnen eine rote LED, dass der Monoblockfilter ausgetauscht werden muss.
– Nachlaufzeit ist auf 30 Minuten eingestellt (statt 10 Minuten im Abluftbetrieb).

Sie sollten die Nachlaufzeit von 30 Minuten stets nutzen, um die effiziente Funktion des Monoblock-Filters sicherzustellen.

Weitere Informationen zum Austausch des Monoblock-Filters finden Sie in Abschnitt 5.3.

Deaktivierung der Programmierung

– Der Motor muss ausgeschaltet sein.
– Drücken Sie auf der Bedienung die Tasten ❷ und ❸ 3 Sekunden lang gleichzeitig, bis die dritte grüne LED 3 Mal blinkt.

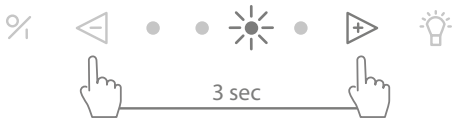

Die Nachlaufzeit ist wieder auf 10 Minuten eingestellt (anstelle von 30 Minuten) und die Reinigungsanzeige für die Umluft ist ausgeschaltet.

4.5 InTouch

Die Dunstabzugshaube verfügt über eine InTouch-Funktion. Wenn Sie ein Induktionskochfeld von Novy mit InTouch haben, können Sie das Gerät direkt vom Kochfeld aus bedienen.

Auf der Website finden Sie verschiedene Induktionskochfeld-Modelle mit InTouch.

Ein- und Ausschalten der InTouch-Funktion

Die InTouch-Funktion ist standardmäßig ausgeschaltet. Um die Dunstabzugshaube mit einem Induktionskochfeld von Novy mit InTouch zu verbinden, muss zunächst die InTouch-Funktion an der Dunstabzugshaube aktiviert werden.

Die InTouch-Funktion ist standardmäßig ausgeschaltet. Sie starten die InTouch-Funktion des Dunstabzugs, indem Sie die Tasten ❶ und ❸ 3 Sekunden lang gleichzeitig gedrückt halten.

Die zweite und dritte LED blinken 3 Mal zur Bestätigung. (Das Gerät muss dabei ausgeschaltet sein.)



Zum Ausschalten der InTouch-Funktion halten Sie die Tasten ❶ und ❷ 3 Sekunden lang gleichzeitig gedrückt. Die zweite und vierte LED blinken 3 Mal zur Bestätigung. (Auch dabei muss das Gerät ausgeschaltet sein.)



Das Ausschalten der InTouch-Funktion an der Dunstabzugshaube führt dazu, dass die Verbindung zwischen Dunstabzugshaube und Novy Induktionskochfeld mit InTouch und/oder Fernbedienung getrennt wird.

InTouch auf dem Induktionskochfeld programmieren

- Das Kochfeld muss an die Stromversorgung angeschlossen sein.
- Berühren Sie gleichzeitig die Tasten und auf dem Induktionskochfeld, bis Sie einen Signalton hören (etwa 7 Sekunden).
- Das Kochfeld wird jetzt automatisch den Code der Dunstabzugshaube suchen.
- WARTEN SIE, bis die Beleuchtung der Dunstabzugshaube blinkt ODER bis Sie acht mal ein Klickgeräusch von der Dunstabzugshaube hören (Das kann etwas länger dauern.)
- Sobald das Licht blinkt oder Sie das Klickgeräusch hören, betatigen Sie die InTouch-Taste oder + oder – oder auf dem Induktionskochfeld.
- Ein Signalton zeigt an, dass die beiden Geräte miteinander verbunden sind.

Nun können Sie Ihre Dunstabzugshaube mit den Tasten auf dem Induktionskochfeld bedienen.

Weitere Informationen zur Verwendung der InTouch-Funktionen finden Sie in der InTouch-Gebrauchsanweisung des Kochfelds.

Die InTouch-Funktion zwischen Dunstabzugshaube und Kochfeld funktioniert mit einem festen Code.

Falls der eingestellte Code andere Transmitter beeinträchtigt, kann ein anderer Code gewählt werden.

Es gibt 10 verschiedene Codes.

Zur Änderung des Codes ist eine Fernbedienung erforderlich.

Weitere Informationen zur Neuprogrammierung mit der Fernbedienung finden Sie in der Bedienungsanleitung der Fernbedienung.

Eine Fernbedienung erhalten Sie vom Händler, der auf der Novy Website zu finden ist. Die Artikelnummer der Fernbedienung lautet 840029.

5 REINIGUNG UND WARTUNG

Beachten Sie alle Anweisungen des Abschnitts „Sicherheits- und Nutzungsvorschriften“.

Die Beachtung der unten aufgeführten Reinigungsanweisungen sorgt für eine längere Lebensdauer und optimale Funktion des Geräts.

5.1 Allgemeine Wartung

Lassen Sie die Beleuchtung vor Reinigung der Dunstabzugshaube ausreichend abkühlen.

Verwenden Sie niemals aggressive, Kratzer verursachende oder chlorhaltige Reinigungsprodukte.

Verwenden Sie keinen Hochdruck- bzw. Dampfreiniger.

Inox/Edelstahl

Die Reinigung erfolgt mit einem Tuch und mildem Reinigungsmittel. Danach mit einem weichen Tuch abtrocknen. Für die Pflege von Inox/Edelstahl kann der Novy Cleaner (906060) verwendet werden.

Lackierte Teile des Dunstabzugs

Die Dunstabzugshaube kann mit einem feuchten Tuch und mildem Reinigungsmittel gereinigt werden.

Glas

Glasteile des Dunstabzugs können mit einem weichen Tuch und Glasreiniger gereinigt werden.

5.2 Fettfilter

Bei Nichtbeachtung der folgenden Anweisungen entsteht infolge zu starker Verschmutzung Brandgefahr.

Anzeige Reinigung Fettfilter

Anzeige: 4 blinkende Anzeigeleuchten



Nach 20 Kochstunden signalisieren 4 blinkende LEDs, dass der Fettfilter gereinigt werden muss.

Zurücksetzen der Reinigungsanzeige

Wenn Sie den Fettfilter nach der Reinigung wieder einbauen, drücken Sie für 5 Sekunden die Taste ❷. Der Timer wird dadurch zurückgesetzt.



Wird dies versäumt, blinken die Anzeigeleuchten bei Einschalten der Dunstabzugshaube weiter.

Zugang zum Fettfilter

– Decken Sie das Kochfeld ab.
– Öffnen Sie den Schirm A.
– Den Fettfilter B können Sie aus der Dunstabzugshaube nehmen, indem Sie am Griff ziehen, der sich am Filter befindet.
– Der Filter bewegt sich dann nach unten.

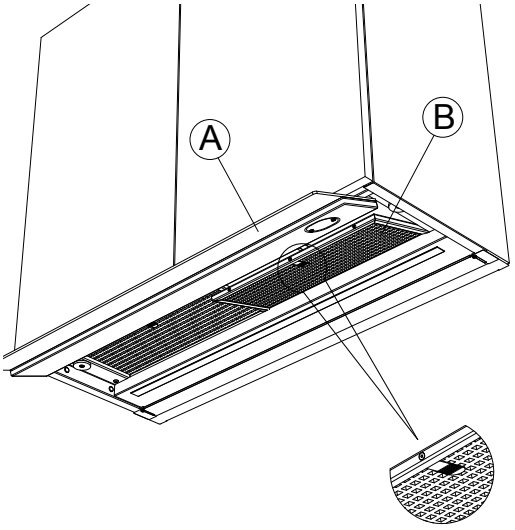

Reinigung des Fettfilters

Der Fettfilter aus Metall kann von Hand oder im Geschirrspüler gereinigt werden. Wir empfehlen, den Fettfilter von Hand zu reinigen.

Reinigung des Fettfilters von Hand:

– Tauchen Sie den Filter in eine Lösung aus entfettendem Spülmittel und kochendem Wasser.
– Keine aggressiven, säure- oder laugenhaltigen Reinigungsmittel verwenden.
– Zur Reinigung nutzen Sie eine geeignete Bürste.
– Spülen Sie den Filter danach mit warmem Leitungswasser aus und lassen Sie ihn abtropfen.

Reinigung des Filters im Geschirrspüler:

– Verwenden Sie ein gängiges Geschirrspülmittel.
– Geben Sie die gesättigten Fettfilter nicht zusammen mit Geschirr in den Geschirrspüler.
– Wählen Sie ein Programm mit niedriger Temperatur (maximal 65°C).
– Lassen Sie den Fettfilter nach der Reinigung abtropfen.

WARNUNG: Bei Reinigung in der Geschirrspülmaschine kann sich der Filter durch den Salzgehalt verfärben. Das hat jedoch keinerlei Auswirkungen auf die Funktionsfähigkeit.

Einsetzen des Fettfilters

– Bevor Sie den Fettfilter im Gerät platzieren, reinigen Sie die Ränder der Filterhalterung.
– Nehmen Sie den Filter in beide Hände.
– Stellen Sie sicher, dass sich die Entriegelung oder die Lippe des Filters an der Unterseite befindet.
– Platzieren Sie die Rückseite des Filters in der Öffnung, drücken Sie danach den Filter an der Vorderseite nach oben und stellen Sie sicher, dass dieser sich festklemmt.

Einen neuen Fettfilter erhalten Sie im Fachhandel, der auf der Novy Website zu finden ist.
Artikelnummer Fettfilter:
- 60 cm: 1x 605.014
- 90 cm: 2x 609.014
- 120 cm: 2x 605.014

5.3 Monoblock-Filter (optional)

Wenn Sie sich für den Umluftbetrieb entscheiden, stellen Sie das Umluftprogramm immer an der Dunstabzugshaube ein (siehe Absatz 4.4).
Der Monoblock-Filter für den Umluftbetrieb befindet sich hinter dem Fettfilter Ihres Dunstabzugs.

Austausch des Monoblock-Filters

Anzeige: eine dauerhaft leuchtende rote LED leuchtet



Nach einer fest eingestellten Kochzeit wird über eine rote LED angezeigt, dass der Monoblock-Filter ausgetauscht werden muss.

Zurücksetzen der Austauschanzeige

Wenn Sie den neuen Monoblock-Filter eingesetzt haben, starten Sie den Dunstabzug. Drücken Sie gleichzeitig die Tasten ❷ und ❸ für 5 Sekunden. Damit setzen Sie den Timer für den nächsten Filterwechsel zurück.



Zugang zum Monoblock-Filter

So entfernen Sie den Monoblock-Filter:
- Klappen Sie den Schirm nach vorn und entfernen Sie den Fettfilter von der Dunstabzugshaube (siehe 5.2).
- Der Monoblock-Filter befindet sich in der dafür vorgesehenen Öffnung hinter dem Fettfilter. Sie können Ihn einfach entnehmen.

Einsetzen des Monoblock-Filters
- Klappen Sie den Schirm nach vorn und entfernen Sie den Fettfilter von der Dunstabzugshaube (siehe 5.2).
- Setzen Sie den Monoblock-Filter in die vorgesehene Öffnung in der Dunstabzugshaube ein.
- Setzen Sie den Aluminium-Fettfilter wieder ein und schliesen Sie dem Schirm.

Einen neuen Monoblock-Filter erhalten Sie im Fachhandel, der auf der Novy Website zu finden ist. Artikelnummer Monoblock-Filter: 680400.

5.4 Kundendienst

Störung: Bitte wenden Sie sich bei einer Störung an unseren technischen Kundendienst:
www.novy.com/contact.

Wählen Sie Ihr Land.

Für eine ordnungsgemäße und schnelle Abwicklung ist es erforderlich, dass Sie dem technischen Kundendienst mitteilen, um welches Gerät es sich handelt.
Diese Daten finden Sie auf dem Typenschild auf der Innenseite der Abzugeinheit.
Das Typenschild wird sichtbar, sobald Sie die Filter des Dunstabzugs entfernt haben.

6 SCHNELLANLEITUNG

6.1 Einstellungen

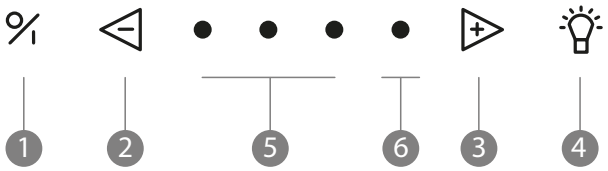

FUNKTION	AKTION	ANZEIGEN	HINWEIS
Einschalten des Motors	❶		
Abschalten des Motors mit Lüfternachlauf	❶	Grüne LED blinkt	Der Motor läuft 10 Minuten nach.
Abschalten des Motors ohne Lüfternachlauf	2 x ❶		Der Motor geht sofort aus.
Motordrehzahl erhöhen	❸		
Motordrehzahl verringern	❷		
Beleuchtung eingeschaltet	❹		
Dimmen der Beleuchtung	❹ Drücken Sie weiterhin.		
Umluftmodus aktivieren	❷ + ❸ für 3 Sekunden	Rote LED blinkt 5x	! Der Motor muss ausgeschaltet sein!
Umluftmodus deaktivieren	❷ + ❸ für 3 Sekunden	Dritte grüne LED blinkt 5x !	! Der Motor muss eingeschaltet sein!
Reinigungsanzeige Fettfilter zurücksetzen	❷ für 5 Sekunden		
Austauschanzeige Monoblock zurücksetzen	❷ + ❸ für 3 Sekunden	Rote LED blinkt 3x	! Der Motor muss eingeschaltet sein!
Einschalten InTouch	❶ + ❸ für 3 Sekunden	zweite und dritte LED blinken	! Der Motor muss ausgeschaltet sein!
Ausschalten InTouch	❶ + ❷ für 3 Sekunden	zweite und dritte LED blinken	! Der Motor muss ausgeschaltet sein!

6.2 Signale

ANZEIGEN	EXPOSIERT	HINWEIS
Vier blinkende LEDs	Der Fettfilter muss gereinigt werden.	Bei Nichtbeachtung der Reinigungs-hinweise kommt es zu übermäßiger Verschmutzung, Brandgefahr und Effizienzverlust.
Rote Anzeige-LED leuchtet durchgängig.	Zeit für den Austausch des verwendeten Monoblock-Filters.	

CONTENT

1	**GENERAL INFORMATION**	51
2	**ENVIRONMENT AND SAVINGS**	52
2.1	Packaging material	52
2.2	Disposal of old appliance	52
2.3	Disposal of (rechargeable) batteries	52
2.4	Tips for reducing energy consumption and increasing efficiency	53
3	**USING THE APPLIANCE**	54
3.1	First use of the appliance	54
4	**CONTROLS AND FUNCTIONS**	54
4.1	Operating the device	54
4.2	Turning the extraction on and off	54
4.3	Lighting	56
4.4	Programming the recirculation mode (optional)	56
4.5	InTouch	57
5	**CLEANING AND MAINTENANCE**	59
5.1	General maintenance	59
5.2	Grease filter	60
5.3	Monoblock recirculation filter (optional)	62
5.4	Service	63
6	**QUICKGUIDE**	64
6.1	Settings	64
6.2	Indications	65

1 GENERAL INFORMATION

Carefully read the safety instructions, installation instructions and user manual before installation and putting it into operation.

The safety instructions are listed in a separate booklet supplied with the appliance and listed on our website www.novy.com.

Follow the safety instructions, installation instructions and user manual to prevent injury and material damage.

This manual makes use of a number of symbols. The meanings of these symbols are given below.

Symbol	Meaning	
	Indication	Explanation of an indication on the device.
	Information/ Warning	This symbol indicates an important tip or a dangerous situation

2 ENVIRONMENT AND SAVINGS

2.1 Packaging material

This appliance is protected against damage during transport by packaging. The materials used are not hazardous to the environment and are suitable for recycling. Ensure environmentally-friendly disposal of the packaging.

2.2 Disposal of old appliance

Your appliance also contains many materials that can be recycled.

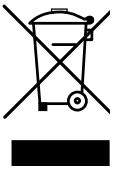

Therefore, used appliances should be separated from other waste. The recycling of appliances organised by your manufacturer is in this way carried out under the best conditions, in accordance with European Directive 2012/19/EU on electrical and electronic waste. Ask your municipality or your salesperson about the closest collection point for your old appliance.

Keep old appliances out of the reach of children.

2.3 Disposal of (rechargeable) batteries

(Rechargeable) Batteries should be disposed of in an environmentally friendly manner. Do not dispose of the (rechargeable) batteries in the household rubbish.

Ask your local authority or retailer for the nearest collection point for (rechargeable) batteries.

Keep (rechargeable) batteries out of the reach of children.

2.4 Tips for reducing energy consumption and increasing efficiency

The new appliance is exceptionally efficient and economical with energy. Some tips follow below for making your appliance even more energy-efficient.

– Switch the appliance on at the lowest speed when you start cooking to adjust the relative humidity and eliminate cooking odours.
– Only use the highest speed when absolutely necessary.
– Only increase the speed of the appliance when the quantity of vapour so requires.
– Keep the appliance filter/filters clean to optimise grease and odour filtering efficiency.
– Switch to higher power in good time if much vapour is released. This is more efficient than using the appliance for a long time, and catching vapour already spread in the kitchen.
– Do not allow the appliance to unnecessarily ventilate after cooking.
– Switch the lighting off when leaving the kitchen or if the kitchen is already light enough.
– Ensure adequate air supply in the room, so that the appliance can operate efficiently and economically.
– Put lids on the pots to reduce cooking vapours and condensation.
– Switch on the appliance a few minutes before starting to cook for effective extraction of the cooking vapours.
– Make use of the delay position if the appliance has one. The instructions for the delay position are set out in these directions for use.
– Avoid all draughts above the cooking surface.
– Position your cooking utensils in such a way that rising vapour is directed under the extraction surface of the hood.
– Cooking with induction: set the intensity of the appliance and hob as low as possible in order to limit excess vapour.

3 USING THE APPLIANCE

3.1 First use of the appliance

– Scan your QR code on the warranty sticker and register your device.
– Remove all visible stickers before first use.

4 CONTROLS AND FUNCTIONS

4.1 Operating the device

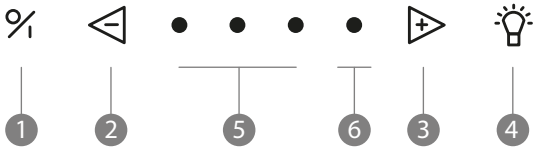

❶ Switch on / off
❷ Decrease speed level
❸ Increase speed level
❹ Illumination
❺ Indication lights green speed 1,2,3
❻ Indication light red Power position

4.2 Turning the extraction on and off

Turning the extraction on off

Open the rotating valve by turning it towards you to effectively remove cooking vapours.

Press button ❶ to turn on the extractor. The extractor always starts in the function last used (lighting and/ or motor).



Turning the extraction off with delay mode

To set delay mode press key ❶ once.

The first indicator light flashes, the other indicator lights come on at the last position set. After 10 minutes the motor and lighting automatically switch off.

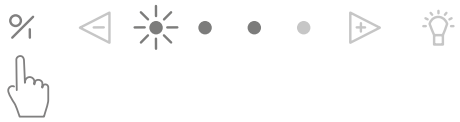

The delay time is set by default to 10 minutes in extraction mode. It is advised to always fully allow this function to work.

Switching extraction off without delay mode
Press key ❶ twice.

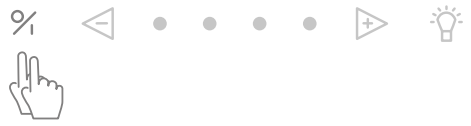

Extractor power level
To increase the power level press key ❸.

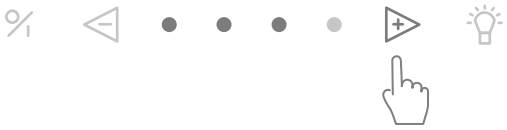

To decrease the power level press key ❷.

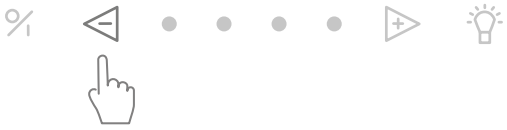

– Three green LEDs ❺ show positions one to three.
– The red LED ❻ shows the Power position. The Power position is only used if there are strong odours, or a lot of smoke or vapour. Its use must be kept to a minimum because of the large extraction of air in this position.
– The Power position automatically goes back to speed three after 6 minutes.
– The motor has a thermal switch that switches the motor off with overheating. After cooling the motor will switch on again.

Determining the cause of overheating is required. This can be caused for example by a pan fire, the impeller motor being blocked or an object getting in the exhaust opening and causing it to be partly or fully blocked.

Auto-Stop
To avoid the extractor hood from staying on, the motor is automatically switched off after 3 hours (only if in 3 hours operation has not been changed). The extractor hood lighting stays on.

4.3 Lighting

Turning the lighting on and off

To turn the lighting on or off press ❹.

The light works independent of the motor.



When switching the lighting on it will always go to full power and can also be used when the fan is switched off.

Dimming the LED lighting

When the LED lighting is switched on you can dim it by keeping key ❹ pressed.

4.4 Programming the recirculation mode (optional)

If recirculation is selected programming must take place once.

This programming function activates the replacement indicator of the monoblock recirculation filter and the delay time is changed.

Activating programming

– The motor must be switched off
– Press the ❷ and the ❸ keys at the same time for 3 seconds until the red LED flashes 5 times.



The following functions then operate:

– Replacement indicator of the monoblock filter is activated. After a set time a red indicator light on the appliance shows that the monoblock filter must be replaced.
– The delay time is set to 30 minutes (instead of the default 10 minutes).

Use the delay time of 30 minutes so the cooking odours can be properly removed by the monoblock filter.

Read paragraph 5.3 for more information about replacement of the monoblock recirculation filter.

Deactivating programming

– The motor must be switched off
– Press ❷ and ❸ at the same time for 3 seconds until the 3rd green LED flashes 3 times.



The delay time is again set to 10 minutes (instead of 30 minutes) and cleaning indicator for recirculation is switched off.

4.5 InTouch

The cooker hood has the InTouch function. If you have an induction hob from Novy with InTouch, you can operate the extraction hood from the hob.

Visit the website for the different models of induction hobs with InTouch.

Turning the InTouch function on and off

The InTouch function is off by default. To connect the cooker hood to a Novy induction hob with InTouch, the InTouch function must first be switched on on the cooker hood.

The InTouch function is off by default. The function can be switched on by pressing the ❶ and ❸ keys at the same time for 3 seconds.

The 2nd and 3rd LEDs flash 3 times to confirm (the appliance must be switched off).



To switch the InTouch function off press the ❶ and ❷ keys at the same time for 3 seconds and the 2nd and 4th LEDs flash 3 times to confirm. (The appliance must be switched off).



Turning off the InTouch function on the cooker hood results in the connection between cooker hood and Novy induction hob with InTouch and/or remote control is also disabled.

Programming InTouch on the induction plate

– Connect the plate to the mains supply.
– Touch simultaneously the keys and on the induction plate until you hear a beep signal (prox. 7 sec.).
– The cooker plate now searches automatically for the hood code.
– Wait until the cooker hood illumination begins to flashing OR you hear a "click" sound when you have an extractor hood without lighting (Be patient, this can betake a while).
– Does the light blink or you hear the "click" sound; press immediately on any InTouch key or or + or — or on the induction hob.
– You will hear a "beep" signal to indicate the link between the two devices.

Now you can operate the hood with the keys on the induction plate.

You can find more information about using the InTouch functions in the InTouch manual for the hob.

The InTouch function between cooker hood and hob works with a fixed code.

If the set code disrupts other transmitters, another code can be selected. There are 10 different codes.

A remote control is required to change the code.

More information on reprogramming with the remote control can be found in the manual of the remote control.

You can obtain a remote contol from a dealer which you can find on the Novy website.
Article number remote control : 840029.

5 CLEANING AND MAINTENANCE

Follow all instructions as described in the Conditions for Safety and Use section.

Follow the cleaning instructions below for a longer working life and optimal operation of the appliance.

5.1 General maintenance

Allow the lighting to cool down sufficiently before you start cleaning the extractor hood.

Never use aggressive, abrasive or chlorinated products.

Do not use a high pressure or steam cleaner.

Stainless steel

Clean with a cleansing tissue with mild cleaning agent then dry with a soft cloth. Maintenance of the stainless steel can be performed with the Novy cleaner (906060).

Coated parts of the extractor hood

The extractor hood can be cleaned with a damp cleansing tissue and a mild cleaning agent.

Glass

Glass parts of the extractor hood can be cleaned with a soft cloth and a glass cleaner.

5.2 Grease filter

If the following instructions are not carried out, serious soiling can cause a fire hazard.

Indication cleaning grease filter

Indication: 4 flashing indicator lights



After 20 cooking hours 4 flashing indicator LEDs show that the grease filter must be cleaned.

Reset the cleaning indicator

When you replace the grease filter after cleaning, it is sufficient to press the ❷ key for 5 seconds to again set the indicator.



If you do not do this the indicator light will continue to flash when switching on the extractor hood.

Accessing the grease filter

– Protect the hob.
– Open the rotating valve A.
– You can take the grease filter B from the hood by pulling the handle on the filter.
– The filter will come down.

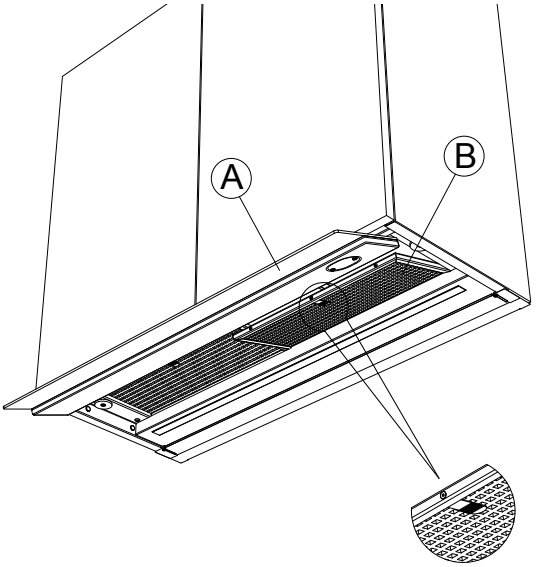

Cleaning the grease filter

The metal grease filter can be cleaned by hand or in a dishwasher. We recommend cleaning the grease filter by hand.

Cleaning the filter by hand:

– Immerse the filter in a solution of boiling water to which a liquid detergent has been added.
– Do not use aggressive, acidic or alkaline cleaning products.
– Use a brush for cleaning.
– Then rinse the filters with warm water under a tap and allow them to dry.

Cleaning the filter in a dishwasher:

– Use a customary dishwasher detergent.
– Do not put the saturated grease filters together with crockery in the dishwasher.
– Select a programme with a low temperature (maximum 65°C).
– After cleaning allow the filter to drain.

When cleaning in a dishwasher the filter may discolour as a result of the salt content. This does not affect its operation.

Replacing the grease filters

– Before replacing the grease filter, clean the edges of the part in the extractor hood in which the filter is placed.
– Grasp the filter with 2 hands.
– Make sure that the lock or the lip on the filter is on the bottom side.
– Insert the back of the filter in the opening, press the filter upwards at the front and make sure it clicks tight.

You can obtain a new grease filter from a dealer which you can find on the Novy website. Article number grease filter:
- 60 cm: 1x 605.014
- 90 cm: 2x 609.014
- 120 cm: 2x 605.014

5.3 Monoblock recirculation filter (optional)

When selecting recirculation, always set the recirculation mode on the extractor hood (see paragraph 2.4). If recirculation is chosen a monoblock recirculation filter is fitted in the extractor hood behind the grease filter.

Replacement indicator monoblock recirculation filter

Indication: red indicator light stays on



After a set time a red indicator light on the appliance shows that the monobloc filter must be replaced.

Reset the replacement indicator

The motor must be on. When you fit the new monobloc filters, it is sufficient to press the ❷ and ❸ keys for 5 seconds at the same time to reset replacement indication.



Accessing the monoblock recirculation filter

Remove the Monoblock recirculation filter:

– Open the rotating valve with both hands and remove the aluminium grease filter from the hood (5.2).
– The Monoblock recirculation filter is located in its opening in the cooker hood. Remove it from the cooker hood.

Place the monoblock recirculation filter

– Open the rotating valve with both hands and remove the aluminium grease filter from the hood (5.2).
– Place the monoblock recirculation filter is its opening in the cooker hood.
– Replace the aluminium grease filter and close the rotating valve.

You can obtain a new monoblock filter from a dealer which you can find on the Novy website. Article number monoblock filter: 680400.

5.4 Service

Fault: In the event of a fault, please do not hesitate to contact our after sales service: www.novy.com/contact.

Choose you country.

For a proper and prompt handling, the after sales service needs to know the model number of your device. This information can be found on sticker on the inner frame of the extractor hood. This becomes visible as soon as you take the filter(s) out of the extractor hood.

6 QUICKGUIDE

6.1 Settings

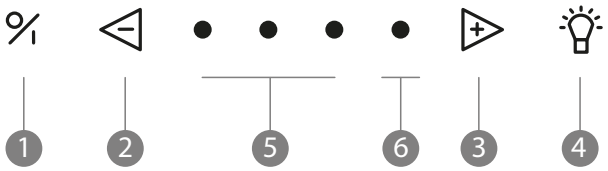

EXPLANATION	ACTION	INDICATION	REMARK
Switching on the engine	❶		
Switching off the motor with delay mode	❶	Green LED flashes	Engine stays on for 10 minutes
Switching off the motor without delay mode	2 x ❶		Engine goes off immediately
Increase engine speed	❸		
Decrease engine speed	❷		
Lighting on	❹		
Dimming the lighting	Continue to press ❹		
Recirculation on	❷ + ❸ for 3 Seconds	Red LED flashes 5x	! Motor must be switched off !
Recirculation off	❷ + ❸ for 3 Seconds	Third green LED flashes 5x	! Motor must be switched on !
Reset cleaning indicator grease filters	❷ for 5 Seconds		
Reset replacement indicator monoblock	❷ + ❸ for 3 Seconds	Red LED flashes 3x	! Motor must be switched on !
InTouch on	❶ + ❸ for 3 Seconds	2nd en 3th LED flashes	! Motor must be switched off !
InTouch off	❶ + ❷ for 3 Seconds	2nd en 4th LED flashes	! Motor must be switched off !

6.2 Indications

INDICATION	EXPLANATION	REMARK
Four flashing LEDs	Grease flter must be cleaned.	If the cleaning instructions are not followed, excessive contamination, risk of fire and loss of efficiency will result.
Red indication LED lights up	Time to replace the monoblock recirculation filter used.	

NOVY nv behoudt zich het recht voor te allen tijde en zonder voorbehoud de constructie en de prijzen van haar producten te wijzigen.

NOVY SA se réserve le droit de modifier à tout moment et sans réserve la fabrication et les prix de ses produits.

Die NOVY AG behält sich das Recht vor, zu jeder Zeit und ohne Vorbehalt die Konstruktion und die Preise ihrer Produkte zu ändern.

Novy nv reserves the right at any time and without reservation to change the structure and the prices of its products.

NOVY nv
Noordlaan 6
B - 8520 KUURNE
Tel. 0032 (0)56 36 51 00

info@novy.com
www.novy.com