NOVY Technische Fiche

6840|33

Plafondunit
Novy Pureline 120 cm
rvs



EAN 5414425068401

Energielabel

▪ Energie efficiëntie klasse (EEIdampkap)	A+
▪ Jaarlijks energie verbruik (kWh/jaar) (AECdampkap)	33,1
▪ Hydrodynamische efficiëntie klasse (FDEdampkap)	A
▪ Licht efficiëntie klasse (LEdampkap)	C
▪ Vetfilterefficiëntie klasse (GFEdampkap)	D

Functies & kenmerken

▪ Motor	Geïntegreerd & motor op afstand
▪ Geluidsdemper	Geïntegreerd
▪ Recirculatie	Optioneel
▪ InTouch functie	Standaard
▪ Auto stop	▪
▪ Naloopstand (minuten)	10/30
▪ Vetfilter	6830020
▪ Aantal vetfilters	2
▪ Vetfilter reiniging indicatie	▪
▪ Recircultiefilter reiniging indicatie	▪
▪ Bediening	Drukknoppen + Afstandsbediening
▪ Aantal snelheden	3 + power
▪ Powerstand met automatische terugschakeling (minuten)	6

Afmetingen

▪ Product afmetingen (BxDxH) (mm)	1168 x 508 x 319
▪ Hoogte incl. montage klemmen (zonder motorbox) (mm)	133
▪ Breedte flensrand (mm)	15
▪ Uitsparingsmaat (BxD)(mm)	1145 x 485
▪ Advies afstand tussen werkblad en onderzijde dampkap met een inductie kookplaat (Hmin-Hmax)(mm)	600 - 1600
▪ Advies afstand tussen werkblad en onderzijde dampkap met een gas kookplaat (Hmin-Hmax)(mm)	650 - 1600
▪ Advies afstand tussen werkblad en onderzijde dampkap met elektrische of keramische kookplaat (Hmin-Hmax)(mm)	600 - 1600
▪ Diameter uitblaasopening (mm)	150
▪ Positie uitlaat	Boven, Rechts, Links, Voor, Achter

Verlichting

▪ Type functionele verlichting	LED
▪ Functionele verlichting dimbaar	▪
▪ Soft-ON/OFF	▪
▪ Aantal lichtpunten functionele verlichting	4
▪ Totaal verbruik functionele verlichting (W)	8
▪ Kleurtemperatuur functionele verlichting (K)	2700/4000

Luchthoeveelheid & geluidsniveau

▪ Vrijblazend debiet (m³/h)	815
▪ Debiet afvoer snelheid 1 (m³/h) / Max druk afvoer snelheid 1 (Pa)	246 / 84
▪ Debiet afvoer snelheid 2 (m³/h) / Max druk afvoer snelheid 2 (Pa)	407 / 251
▪ Debiet afvoer snelheid 3 (m³/h) / Max druk afvoer snelheid 3 (Pa)	535 / 382
▪ Debiet afvoer max snelheid (m³/h) (Qboost) / Max druk afvoer max snelheid (Pa)	615 / 384
▪ Geluidsdruk afvoer snelheid 1 (dB(A)) / Geluidsniveau afvoer snelheid 1 (dB(A))	24 / 35
▪ Geluidsdruk afvoer snelheid 2 (dB(A)) / Geluidsniveau afvoer snelheid 2 (dB(A))	35 / 47
▪ Geluidsdruk afvoer snelheid 3 (dB(A)) / Geluidsniveau afvoer snelheid 3 (dB(A))	42 / 55
▪ Geluidsdruk afvoer max snelheid (dB(A)) / Geluisdniveau afvoer max snelheid (dB(A)) (LWAboost)	46 / 58

Technische eigenschappen

▪ Maximaal vermogen (W)	118
▪ Netspanning (V)	220-240
▪ Frequentie (Hz)	50-60
▪ Elektriciteitsverbruik in stand-by-mode (Ps) (W)	0.25
▪ Netto gewicht (kg)	24,5
▪ Lengte van de aansluitkabel (m)	1,2

Technische tekening

1

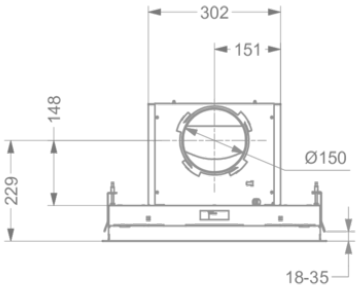

2

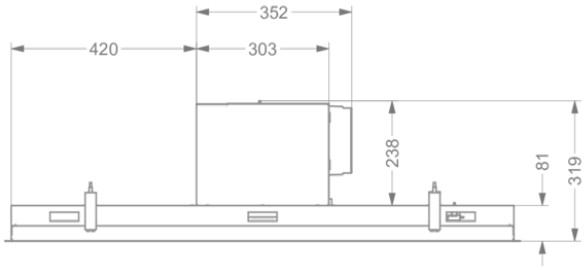

3

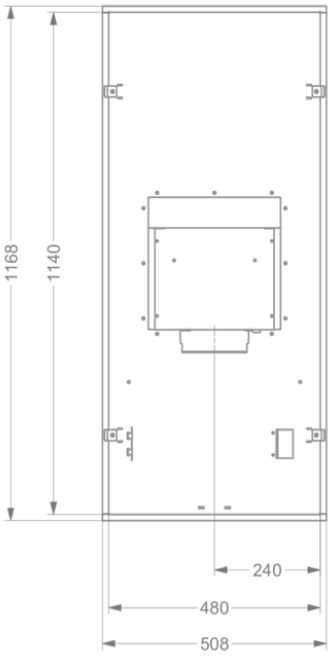

4

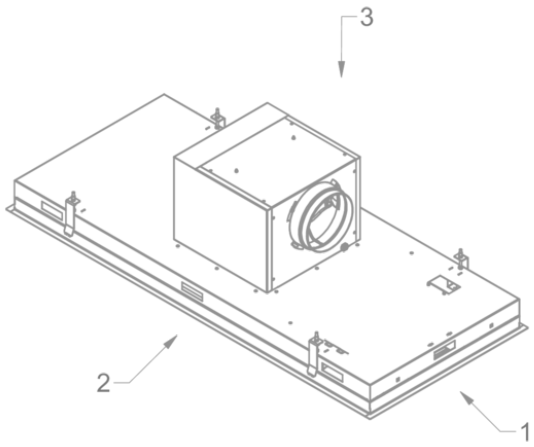

Installatie accessoires

Motor op afstand

▪ 800991	Kit voor motor op afstand Novy Pureline (Pro)

Verlengkabel

▪ 7000094	Verlengkabel voor motor op afstand - 5 m

Accessoires

Recirculatie box

	841400	Recirculatiebox met monoblock filter
	842400	Recirculatiebox met monoblock filter
	843400	Recirculatiebox met monoblock filter
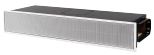	7931400	Recirculatiebox met monoblock filter
	7932400	Recirculatiebox met monoblock filter
	7933400	Recirculatiebox met monoblock filter

Adapter voor beperkte inbouwhoogte

	6830053	Adapter beperkte inbouwhoogte voor Novy Pureline (Pro)

Accessoires

Kit aansturing



990030 Kit voor klepsturing of externe verlichting

Efficiëntie curve

