NOVY

EN Installation Instructions p.2

FR Instructions d'installation p.22

ES Instrucciones de instalación p.42

Novy Pureline Pro

6930-p2 – 6931-p2 – 6932-p2
6940-p2 – 6941-p2 – 6942-p2

6930-p2_v09_MA1

CONTENT

1	**SAFETY AND ASSEMBLY REGULATIONS**	3
2	**ACCESSORIES**	6
3	**INSTALLATION**	7
3.1	Installation with exhaust opening to the RIGHT	10
3.2	Installation with exhaust opening to the LEFT/ FRONT/REAR	12
3.3	Installation with exhaust opening UPWARDS	14
3.4	Installation with remote motor in combination with kit 800991	16
3.5	Dismantling the ceiling unit	21
4	**DIMENSIONS**	62
	6930-p2, 6931-p2, 6932-p2	62
	6940-p2, 6941-p2, 6942-p2	63

1 SAFETY AND ASSEMBLY REGULATIONS

These are the installation instructions for the Novy unit shown on the cover. Carefully read the safety instructions, installation instructions and user manual before installation and putting it into operation.

The safety instructions are listed in a separate booklet supplied with the appliance and listed on our website www.novy.com.

Follow the safety instructions, installation instructions and user manual to prevent injury and material damage.

This manual makes use of a number of symbols. The meaning of these symbols are given below.

Symbol	Meaning	Action
	Indication	Explanation of an indication on the hood.
	Information/ Warning	This symbol indicates an important tip or a dangerous situation.



Installation instructions for the appliance

- In order to ensure that the cooking vapours are taken up in an optimal way, the appliance, or the structure into which the appliance is being installed, should extend over the hob. When using your own structure, ensure that the appliance is installed centred above the hob.
- For optimal operation, the hob should not be larger than the appliance or the structure into which the appliance is installed.
- For easier installation of the appliance, it is advisable to carry it out with at least 2 people.

Exhaust or recirculation

Before starting to install, you need to have decided whether you are making an extraction duct to the outside, or whether you are going to use the extractor hood as a recirculation extractor hood. If opting for recirculation, you will find the recirculation kit with the accessories in these installation instructions.

Install the exhaust duct

For optimum performance of the cooker hood it is important to pay attention to the following points:

- The motor outlet has a diameter of 6 inches. It is recommended to connect an exhaust duct with a diameter of 6 inches to this.
- You will achieve the best operation and lowest possible noise level for the appliance by connecting the extraction duct by as short a route as possible, with as few bends as possible and using the prescribed diameter.
- Use smooth, non-flammable pipes with an internal diameter that is equal to the external diameter of the connection nozzle of the hood.
- Do not reduce the exhaust diameter. This will lower the capacity and raise the noise level.
- Avoid right-angle bends. Use rounded bends for effective airflow.
- Use of a flexible extraction hose should be kept to a minimum, and it should only be used for making small bridging sections, for example as the link between the outlet nozzle and the extraction duct. Maximally extend flexible ducts and cut them to size.
- Ensure that the extraction duct is not crushed and that there are no kinks in the duct.
- Use a hose clamp or aluminum tape for airtight connections.
- With a horizontal extraction duct, install it at a slight incline to ensure that condensation does not run back to the appliance.
- Condensation may arise as a result of temperature differences if the extraction duct passes through cool rooms. Ensure that the extraction duct is insulated.
- In case of an exhaust pipe through the outside wall passing a cavity wall, make sure that the exhaust duct fully bridges the cavity and slightly declines to the outside.
- In case of an exhaust pipe through the wall, use a wall vent.

- In case of an exhaust pipe through the roof, use a double-walled roof passage with adequate outlet capacity.
- When connecting to a short extraction duct, it may be desirable to install a non-return valve in the duct in order to prevent backdraught from wind.
- Make sure that sufficient air is supplied. Fresh air can be supplied by slightly opening a window or an outside door or by installing an inlet grate.
- The appliance may not be connected to a flue or chimney that is currently in use, or that serves as ventilation for rooms with hearths.
- When using the appliance with an internal or external motor (unit) with air extraction to the outside, there must be adequate air supply in the room where the appliance has been installed / is positioned, so that fresh air can flow in.
- With an appliance with recirculation, there must be a minimum of ventilation in the room where the appliance has been installed / is positioned. Ventilation can be provided by the overall ventilation in the home or by tilting a window or opening a door.

⚠ Installation instructions for the outlet

- The appliance may only be connected with the power plug to a socket with an earth (110 V - 60 Hz).
- Safety is only assured when the appliance is connected to an earth cable in accordance with the instructions laid down.
- The appliance must be able to be disconnected from the power at any desired point.
- Do not use an extension cable for the connection to the electrical mains.
- Electric shock: never switch on a faulty appliance, this could cause an electric shock. Take the power plug out of the socket, or switch off at the distribution cabinet. Contact the Novy service department.
- Repairs and replacing faulty or damaged wiring must only be carried out by technicians who have undergone instruction by Novy.
- Moisture that has got into the appliance may cause an electric shock. Do not use a high pressure or steam cleaner.

2 ACCESSORIES

Recirculation

If you choose recirculation, Novy offers the outlet box in various sizes, including type 841400 / 842400 / 843400 or type 7931400 / 7932400 / 7933400.

Further information on Novy products, accessories and services may be found on our website: www.novy.com.

3 INSTALLATION

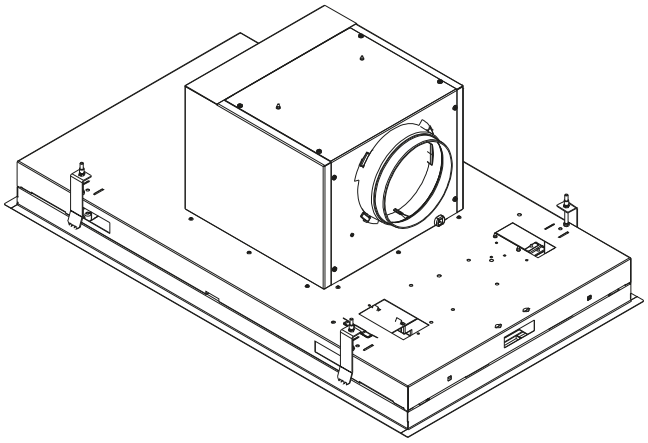

General

The ceiling unit can be built into plates with a thickness of 18-35mm. Do not mount directly into gypsum board; always make sure there is reinforcement for the tightening of the mounting clamps. Make sure there is a socket near the ceiling unit, so that the power may, at all times, be removed from the ceiling unit.

Because of the substantial own weight of the hood, the ceiling must have sufficient load bearing capacity.

The recommended mounting height for an electric or ceramic cooking plate is min. 600mm and max. 1600mm. The mounting height for a cooking plate is min. 650mm and max. 1600mm.

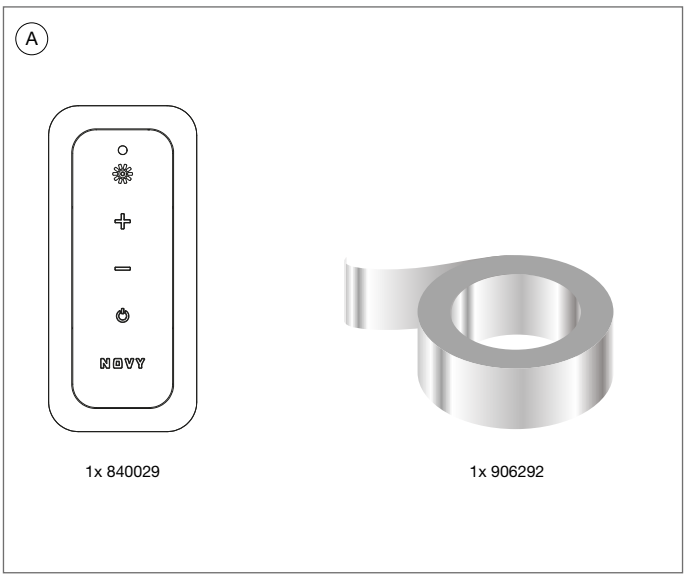

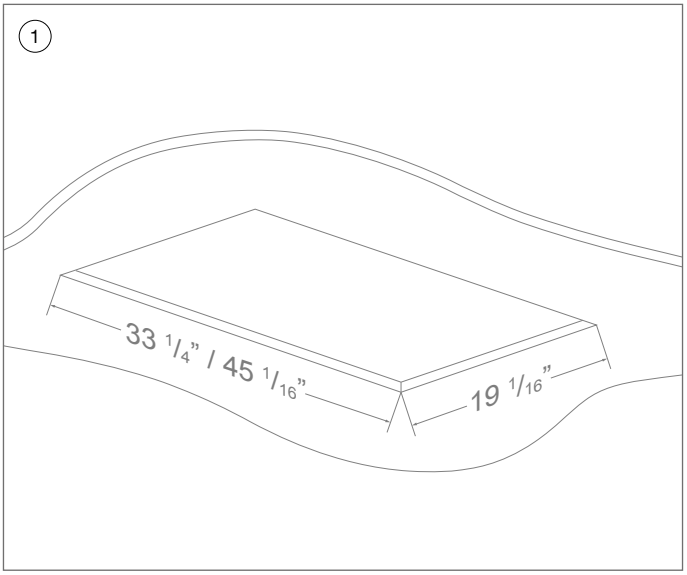

(1) Make a cut-out opening:

– **Type 6930-p2 / 6931-p2 / 6932-p2**, cut-out 845mm x 485mm.

– **Type 6940-p2 / 6941-p2 / 6942-p2**, cut-out 1145mm x 485mm.

- For the installation of the cooker hood there is a cut-out opening to be made in the mounting plate. It is recommended to finish the cut-out opening watertight.
- The cooker hood should be mounted with the indicator LEDs on the right side of the user, so that the bottom panel opens away from you and the filter can be easily removed from the cooker hood.

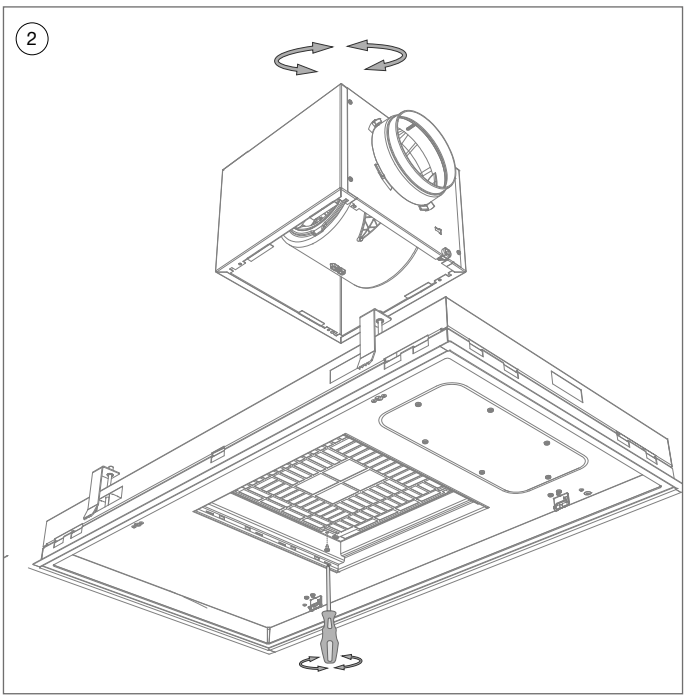

(2) The cooker hood should be mounted with the display on the right side of the user, so that the bottom panel opens away from you and the grease filters can be easily removed from the cooker hood. As standard, the exhaust opening of the motor is to the right.

Changing the exhaust direction of the motor (if desired).

Sideways:

- Open the bottom panel and remove the filters from the ceiling unit.
- Loosen the 4 screws located next to the protective grid.
- Turn the motor with the exhaust into the desired position and screw the motor back on using the 4 screws.

3.1 Installation with exhaust opening to the RIGHT

3.2 Installation with exhaust opening LEFT/ FRONT/REAR

3.3 Installation with exhaust opening UPWARDS

3.4 Installation with remote motor in combination with kit 800991

3.5 Dismantling the ceiling unit

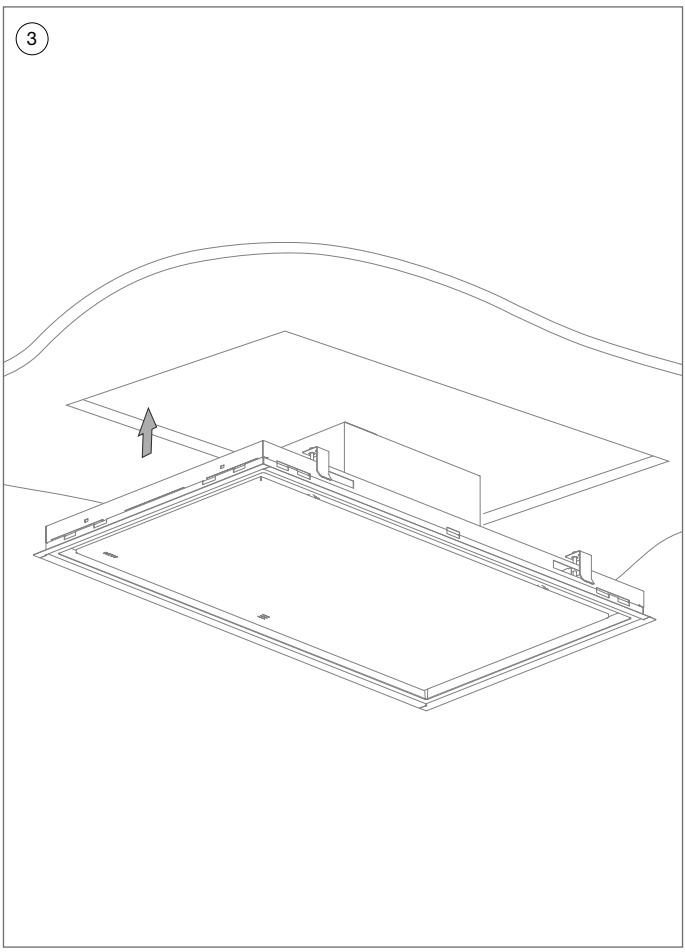

3.1 Installation with exhaust opening to the RIGHT

(3) Connect the exhaust duct on a connection nozzle of the motor using aluminium tape or a hose clamp.

If you use a fixed pipe, first place the supplied alu tape (906292) on the edge of the connection nozzle of the motor.

Keep the exhaust duct long enough so that it can be reconnected after disassembly.

- Put the plug into the wall socket.
- Push the ceiling unit up in the cut-out opening by pushing on the edges until you hear a firm click.

Do not push on the bottom panel!

- The ceiling unit unit will now remain suspended in place.

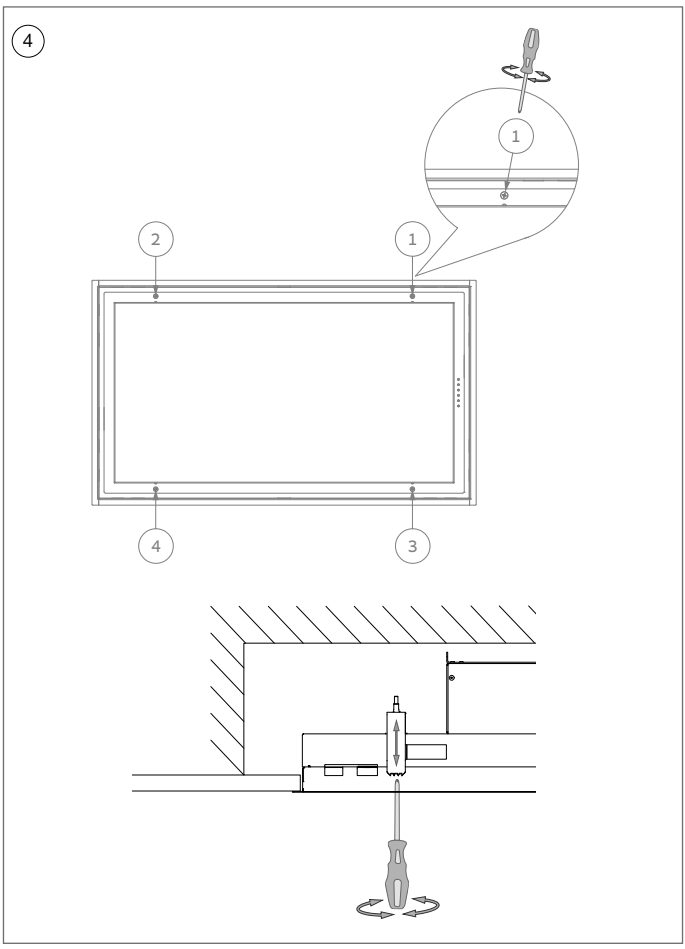

4 Tighten the 4 clamping screws by hand to secure the ceiling unit permanently (beware! Do not over-tighten in plasterboard). As soon as these clamping screws are tightened, the ceiling unit is ready for use.

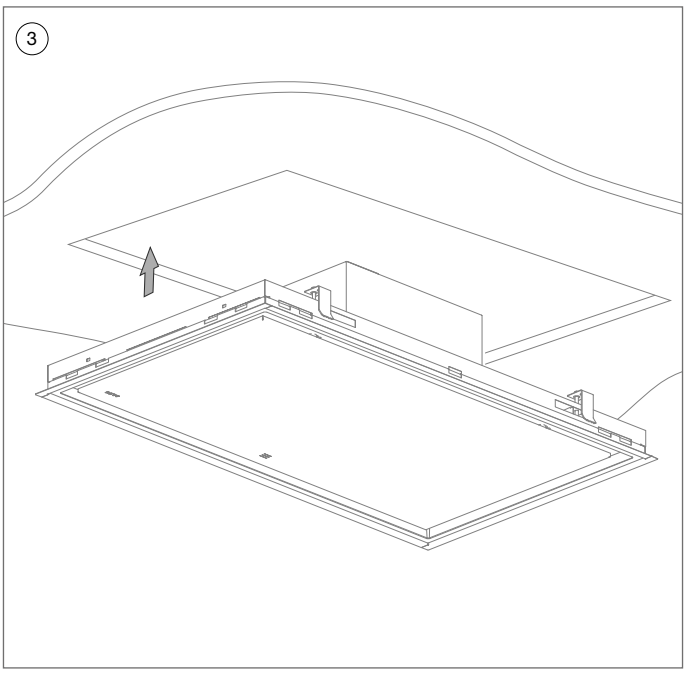

3.2 Installation with exhaust opening to the LEFT/FRONT/REAR

(3)

- Open the bottom panel and remove the grease filters.
- Loosen the screws located next to the protective grid. The motor unit is now disconnected from the cooker hood.
- Turn the motor unit until the exhaust opening is to the left and screw the motor unit back on with the screws.
- Place the grease filters in the cooker hood and close the bottom panel.

Connect the exhaust duct on a connection nozzle of the motor using aluminium tape or a hose clamp.

If you use a fixed pipe, first place the supplied alu tape (906292) on the edge of the connection nozzle of the motor.

Keep the exhaust duct long enough so that it can be reconnected after disassembly.

- Put the plug into the wall socket.
- Push the built-in unit up into the build-in opening by pushing on the edges until you hear a firm click.

Do not push on the bottom panel!

- The ceiling unit unit will now remain suspended in place

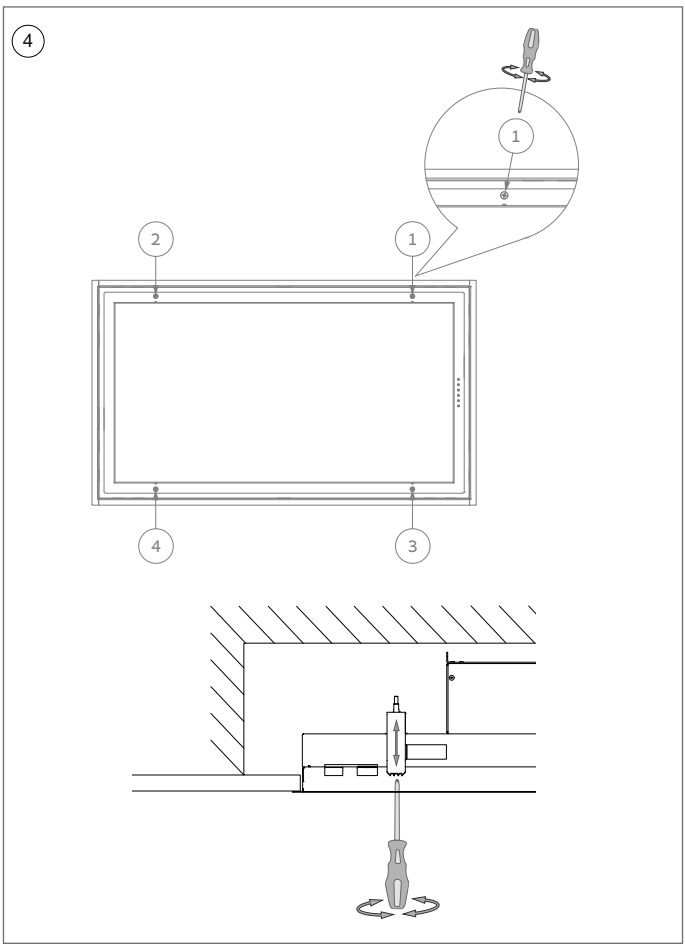

4 Tighten the 4 clamping screws by hand to secure the ceiling unit permanently (beware! Do not over-tighten in plasterboard). As soon as these clamping screws are tightened, the ceiling unit is ready for use.

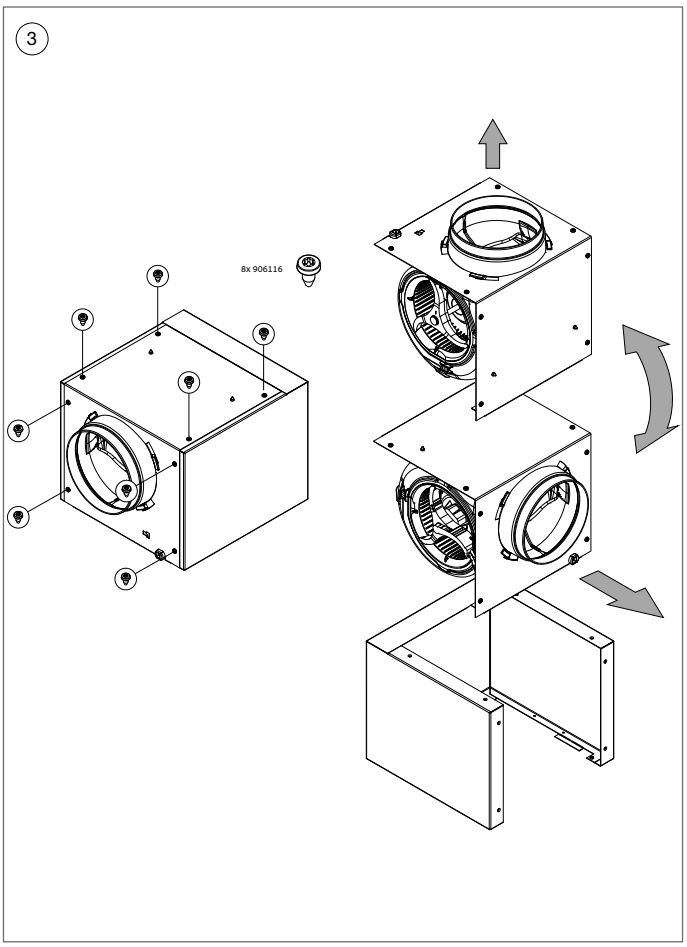

3.3 Installation with exhaust opening UPWARDS

(3)

- Loosen the screws on the motor cover (8x).
- Turn the motor cover a quarter turn and place the motor cover back in the motor housing. Screw it back on again using the 8 screws.

Connect the exhaust duct on a connection nozzle of the motor using aluminium tape or a hose clamp.

If you use a fixed pipe, first place the supplied alu tape (906292) on the edge of the connection nozzle of the motor.

Keep the exhaust duct long enough so that it can be reconnected after disassembly.

- Put the plug into the wall socket.
- Push the built-in unit up into the build-in opening by pushing on the edges until you hear a firm click.

Do not push on the bottom panel!

- The ceiling unit unit will now remain suspended in place.

④

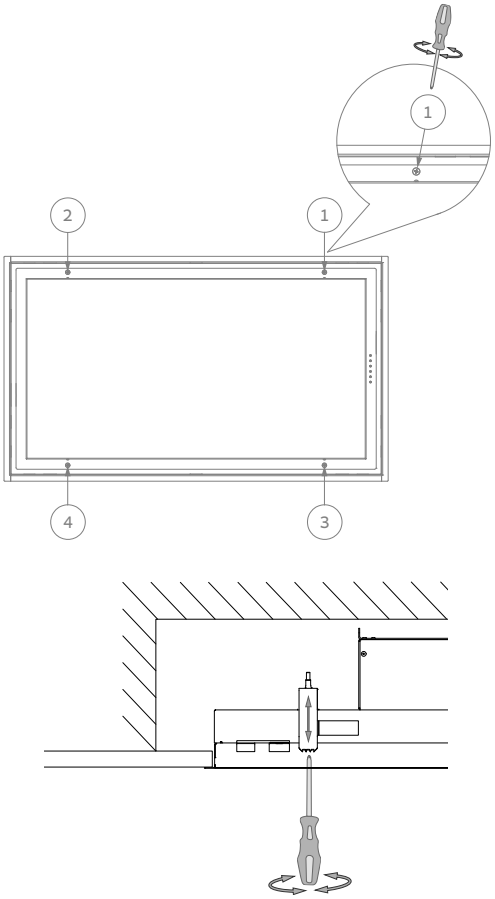

④ Tighten the 4 clamping screws by hand to secure the ceiling unit permanently (beware! Do not over-tighten in plasterboard). As soon as these clamping screws are tightened, the ceiling unit is ready for use.

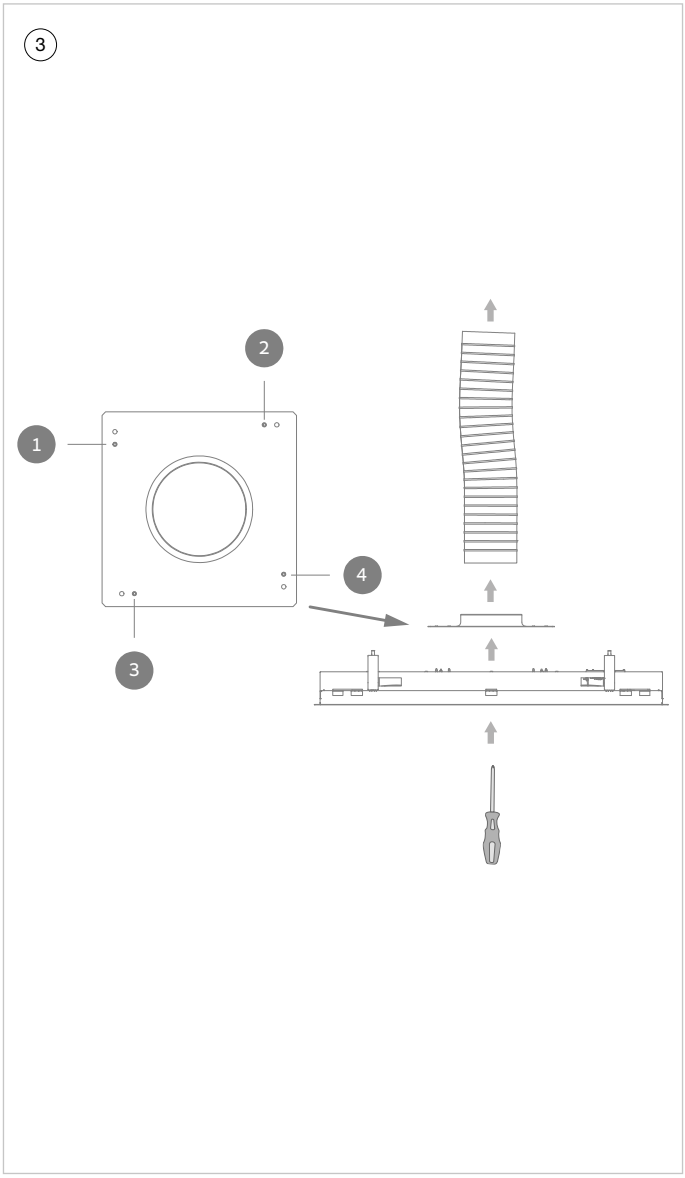

3.4 Installation with remote motor in combination with kit 800991

This installation is only possible with the optional remote motor kit: 800991.

This kit is an optional accessory and can be purchased through your retailer.

You can find your retailer on our website: www.novy.com.

(3) Take the motor unit from the ceiling unit by removing the 4 mounting screws (see (2)); use these screws again to mount the tube adapter (6830828) to the ceiling unit. You can loosen the plugs on the motor unit.

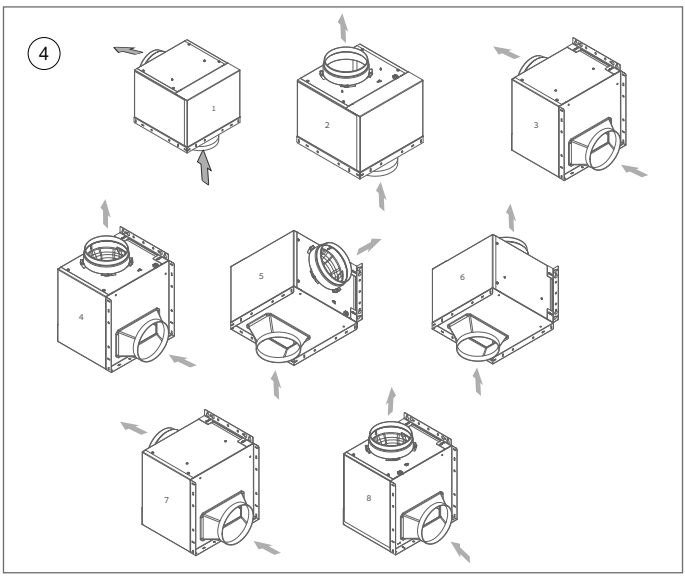

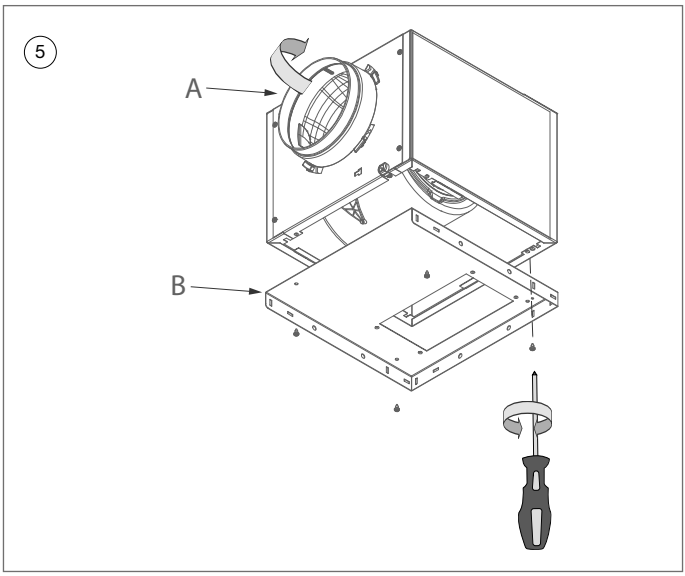

4 These are the possibilities of the positions the motor unit may occupy.

5 A Determine the location and the suspension position of the motor unit. If necessary, the exhaust direction of the motor can be changed. The supply and exhaust pipes can be made in a 90° angle or opposite each other.

B Screw the tube adapter (6830829) to the bottom of the motor using the screws (4x 906116).

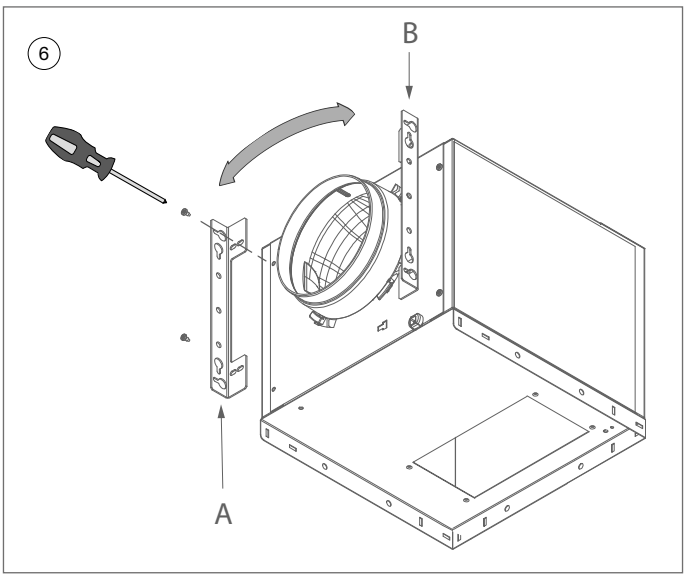

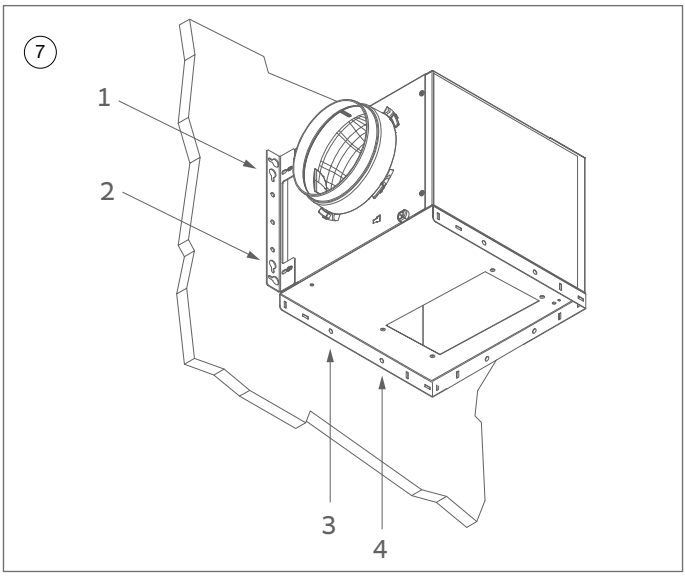

(6) Mount the suspension bracket (830822) to the motor housing. This is done by first unscrewing the screws provided from the motor housing. After this, place the suspension bracket onto the motor unit and screw it back on using the same screws. You can choose position A or position B.

(7) To mount the motor unit onto the wall, you first mark out the 4 drilling holes.

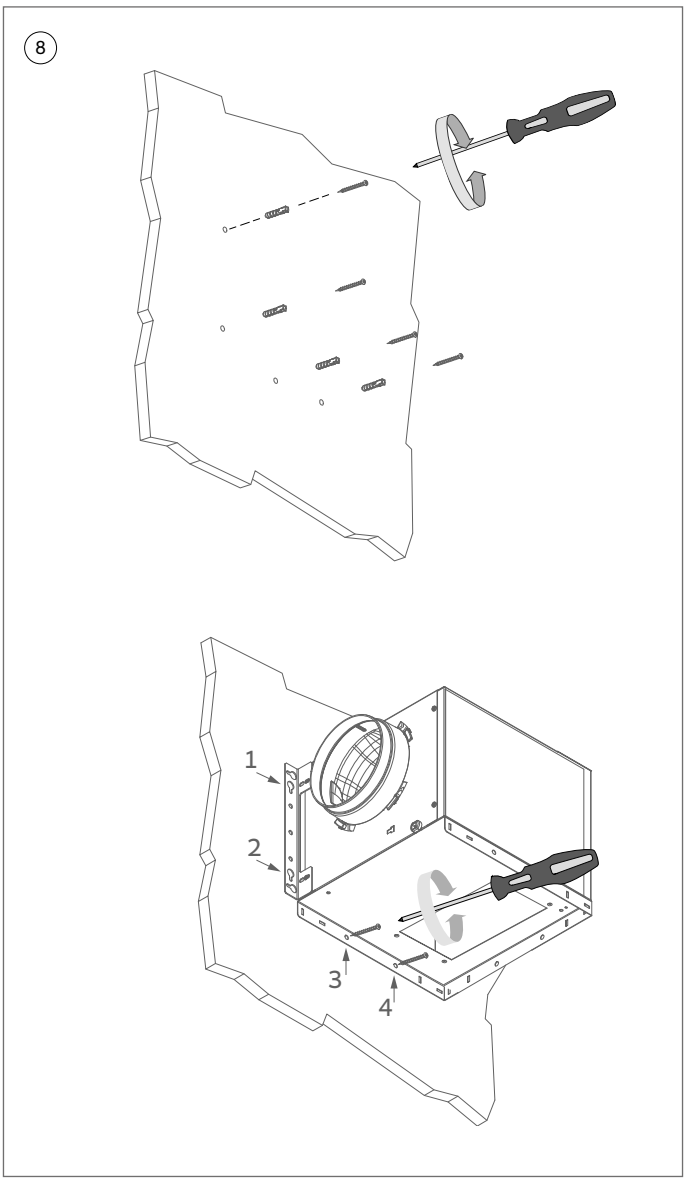

8 **To mount onto a stone wall**

use the screws 906143 and the plugs 906055.

- Drill the 4 marked-out points and place the plugs into the holes.
- Partly screw in 2 screws in position 1 and position 2.
- Suspend the motor unit over these 2 screws. Next, tighten the screws.
- Now screw in the screws in position 3 and position 4.

To mount onto a wooden wall

use the screws 906192.

- Partly screw in 2 screws in position 1 and position 2.
- Suspend the motor unit over these 2 screws. Next, tighten the screws.
- Now screw in the screws in position 3 and position 4.

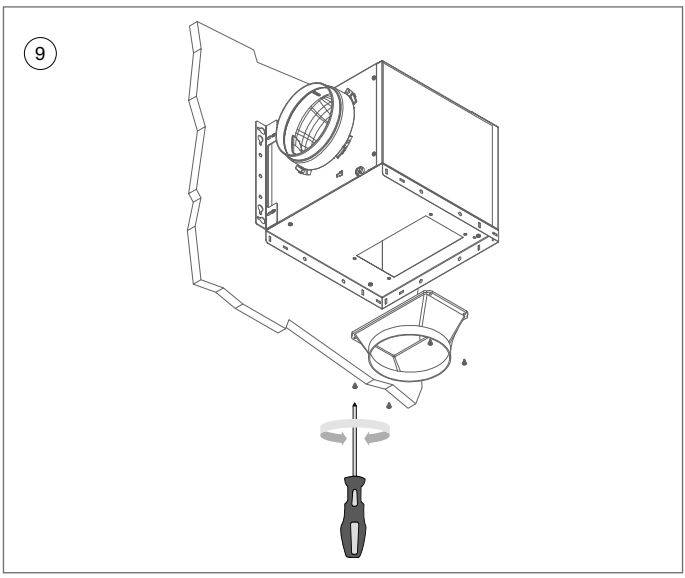

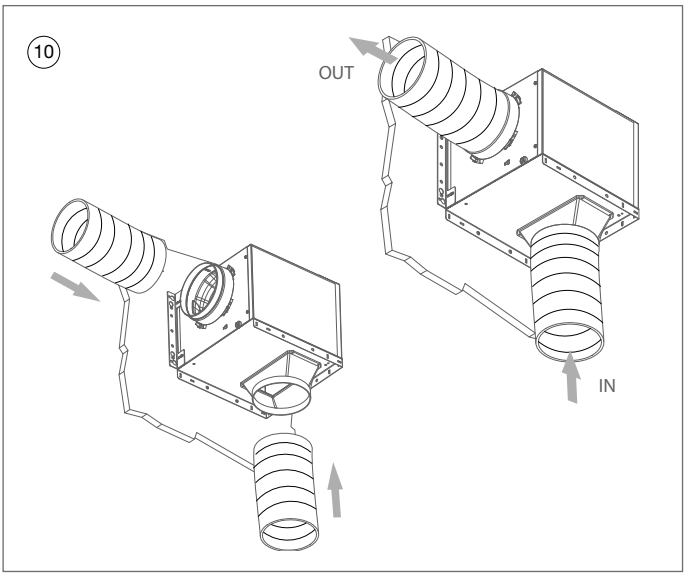

(9) Connect the plastic exhaust (864006) onto the tube adapter using 4 screws (906116).

(10) Mount the suction and exhaust pipe to the motor unit by means of a hose clamp. Connect the plug of the cable coming from the ceiling unit to the plug on the motor unit.

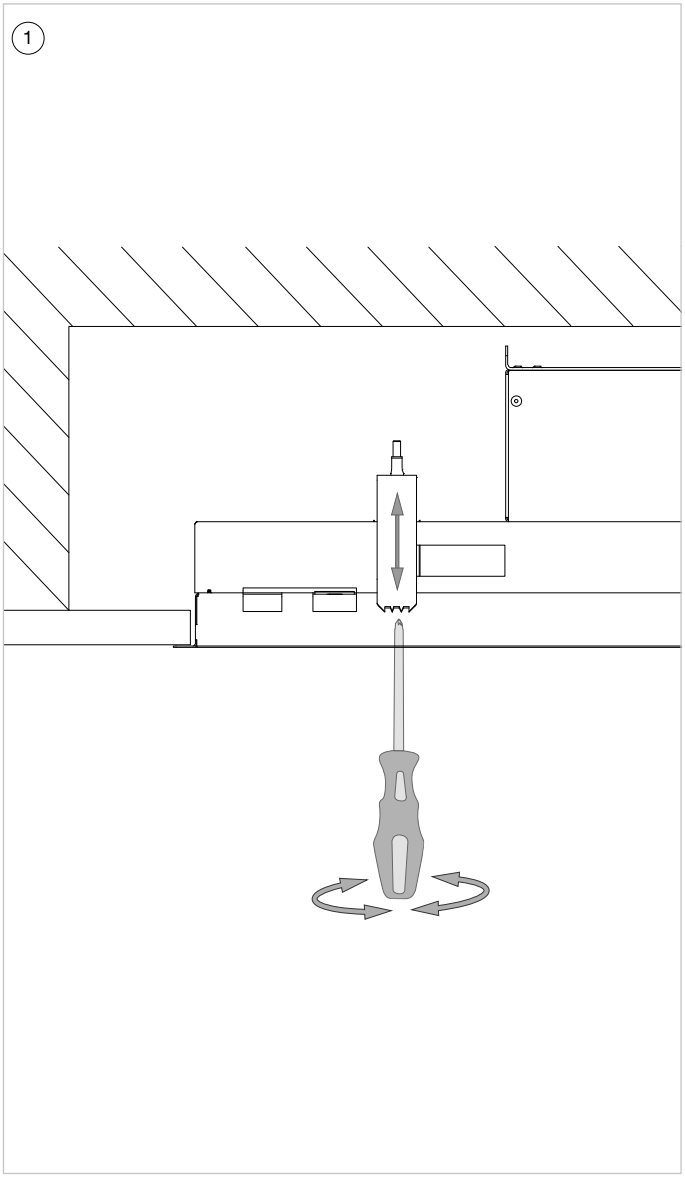

3.5 Dismantling the ceiling unit

(1) Before dismantling, protect the hob with, for example, cardboard or a cloth in case a screw or clamp falls down.

Perform the following actions only when the power is off at the wall socket.

To remove the ceiling unit, the 4 clamping screws have to be fully loosened. Once these are unscrewed, the ceiling unit will come down.

Please note that the unscrewed clamping springs can fall down.

CONTENU

1 PRESCRIPTIONS DE SÉCURITÉ ET D'INSTALLATION 23

2 ACCESSOIRES 26

3 INSTALLATION 27

3.1 Installation avec ouverture d'évacuation vers la DROITE 30

3.2 Installation avec ouverture d'évacuation vers la GAUCHE/L'AVANT/L'ARRIÈRE 32

3.3 Installation avec ouverture d'évacuation vers le HAUT 34

3.4 Installation avec moteur à distance en combinaison avec le kit 800991 36

3.5 Démontage du plafonnier 41

4 DIMENSIONS 62

6930-p2, 6931-p2, 6932-p2 62

6940-p2, 6941-p2, 6942-p2 63

1 PRESCRIPTIONS DE SÉCURITÉ ET D'INSTALLATION

Il s'agit de les instructions d'installation de l'appareil Novy illustré en page de couverture. Lisez attentivement les consignes de sécurité, les instructions d'installation et le mode d'emploi avant l'installation et la mise en service.

Les consignes de sécurité sont énumérées dans un livret séparé fourni avec l'appareil et indiqué sur notre site web : www.novy.com.

Respectez les consignes de sécurité, les instructions d'installation et le mode d'emploi afin d'éviter les blessures et les dommages matériels.

Cettes instructions d'installation utilisent de certains symboles. Ci-dessous vous trouverez la signification de ces symboles.

Symbole	Meaning	Action
	Indication	Explication d'une indication apparaissant sur l'appareil.
	Information/ Avertissement	Ce symbole signale un conseil important ou une situation dangereuse.



Prescriptions de montage de l'appareil

– Pour que les vapeurs de cuisson soient aspirées de manière optimale, l'appareil ou la structure dans laquelle il doit être installé doit recouvrir la table de cuisson. Dans le cas d'une structure réalisée soi-même, s'assurer que l'appareil est monté centré au-dessus de la table de cuisson.
– Pour un fonctionnement optimal, la surface de cuisson ne doit pas être plus grande que l'appareil ou la structure dans laquelle il est installé.
– Afin de faciliter l'installation de l'appareil, il est recommandé d'y procéder avec au moins 2 personnes.



Évacuation ou recyclage

Avant le montage, vous devez avoir fait le choix d'aménager un conduit d'évacuation vers l'extérieur ou d'utiliser la hotte comme hotte à recyclage. Si

vous choisissez le recyclage, vous trouverez le kit de recyclage dans la section accessoires de cette notice de montage.

Installation du conduit d'évacuation

Pour un fonctionnement optimal de la hotte, il est important, lors de l'installation, de respecter les consignes suivantes:

- La sortie du moteur a un diamètre de 6 pouces. Il est conseillé d'y raccorder un conduit d'évacuation d'un diamètre de 6 pouces.
- Le meilleur fonctionnement et le niveau sonore le plus faible possible de l'appareil peuvent être obtenus en raccordant à un conduit d'évacuation le plus court possible, avec le moins de coudes possible et du diamètre prescrit.
- Utilisez des tubes lisses et ignifuges dont le diamètre intérieur est égal au diamètre extérieur du raccord de la hotte.
- Ne réduisez pas le diamètre de l'évacuation. Tout rétréci entraine une diminution de l'efficacité et une augmentation du niveau sonore.
- Évitez les coudes à angle droit. Utiliser des coudes arrondis pour une bonne canalisation de l'air.
- L'utilisation d'un conduit d'évacuation souple doit être réduite au minimum et ne doit être utilisée que pour la création de petites transitions, par exemple comme liaison entre la buse de sortie et le conduit d'évacuation. Etirez les conduits souples le plus possible puis découpez-les à dimension.
- Assurez-vous que le conduit d'évacuation n'est pas enfoncé et qu'il n'y a pas d'affaissement du conduit.
- Utilisez un collier de serrage ou de ruban adhésif aluminium pour rendre étanche les raccords.
- Dans le cas d'un conduit d'évacuation horizontal, installez celui-ci en légère pente afin que la condensation ne redescende pas vers l'appareil.
- Si le conduit d'évacuation traverse des pièces froides, de la condensation peut apparaître en raison des différences de température. Assurez-vous donc que le conduit d'évacuation est isolé.
- Dans le cas d'une évacuation à travers l'enveloppe extérieure, via un mur creux, il faut s'assurer que le conduit d'évacuation traverse complètement l'épaisseur du mur et est légèrement incliné vers l'extérieur.
- En cas d'évacuation sur une façade extérieure, utilisez un clapet à volets mobiles.
- En cas d'évacuation, utilisez un tubage à double paroi d'une section suffisante.

- En cas de raccordement à un conduit d'évacuation court, il peut être souhaitable d'installer un clapet anti-retour dans le conduit afin d'empêcher le vent d'y pénétrer.
- L'appareil ne peut pas être raccordé à un conduit de fumée ou à une cheminée qui est en service, ou qui sert à ventiler des pièces avec des foyers de cheminée.
- Prévoyez impérativement une entrée d'air suffisante dans la pièce. On peut assurer l'apport d'air frais avec une grille d'aération ou une fenêtre ou une porte entrouverte.
- Lors de l'utilisation de l'appareil avec un (bloc-)moteur interne ou externe avec sortie d'air vers l'extérieur, il doit y avoir une arrivée d'air suffisante dans la pièce où l'appareil est monté/posé, pour que de l'air frais puisse y circuler.
- Dans le cas d'un appareil avec recyclage, il doit également y avoir un minimum de ventilation dans la pièce où l'appareil est installé. La ventilation peut se faire en activant la ventilation générale dans l'habitation ou en entrouvrant une fenêtre ou en ouvrant une porte.



Raccordement électrique

- L'appareil ne peut être branché que dans une prise de courant avec broche de terre (110 V, 60 Hz).
- La sécurité n'est garantie que si l'appareil est raccordé à un conducteur de terre conformément à la réglementation en vigueur.
- L'appareil doit pouvoir être débranché de l'alimentation électrique à tout moment.
- N'utilisez pas de rallonge pour le branchement au secteur.
- Choc électrique : n'allumez jamais un appareil défectueux, car cela pourrait provoquer un choc électrique. Débranchez la fiche secteur de la prise de courant ou déconnectez-la au niveau du tableau de distribution. Contactez le service après-vente de Novy.
- Les réparations et le remplacement du câblage défectueux ou endommagé ne doivent être effectués que par des techniciens formés par Novy.
- L'humidité qui pénètre dans l'appareil peut provoquer un choc électrique. N'utilisez pas de nettoyeur haute pression ni de nettoyeur vapeur.

2 ACCESSOIRES

Recyclage

Si vous optez pour le recyclage, Novy propose le caisson encastrable avec le filtre à charbon monoblock en différentes dimensions dont le type 841400 / 842400 / 843400 ou le type 7931400 / 7932400 / 7933400.

Vous trouverez plus d'informations sur les produits, accessoires et services Novy sur notre site web : www.novy.com.

3 INSTALLATION

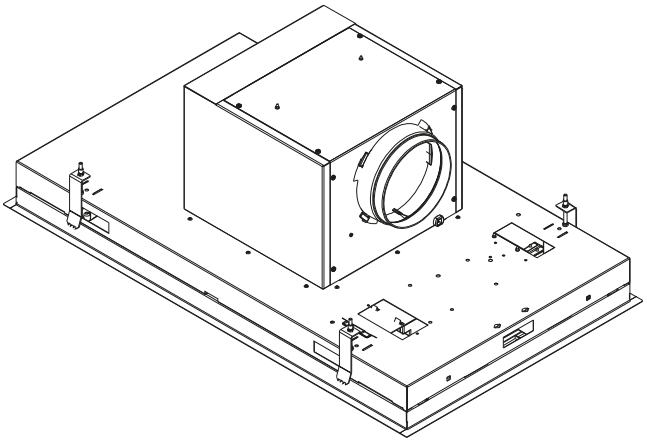

Généralités

Le plafonnier peut être encastré dans des plaques ayant une épaisseur de 18-35mm. Ne montez pas le plafonnier directement dans des placoplâtres, prévoyez toujours un renforcement pour le serrage des brides de fixation. Prévoyez une prise de courant à proximité du plafonnier pour que le plafonnier puisse être mis à tout moment hors tension.

Compte tenu du poids important de la hotte, il convient de s'assurer que le plafond possède une capacité de charge suffisante.

La hauteur de montage recommandée avec une table de cuisson électrique ou céramique est de 600mm minimum et 1600mm maximum. La hauteur de montage avec une table de cuisson est de 650mm minimum et 1600mm maximum.

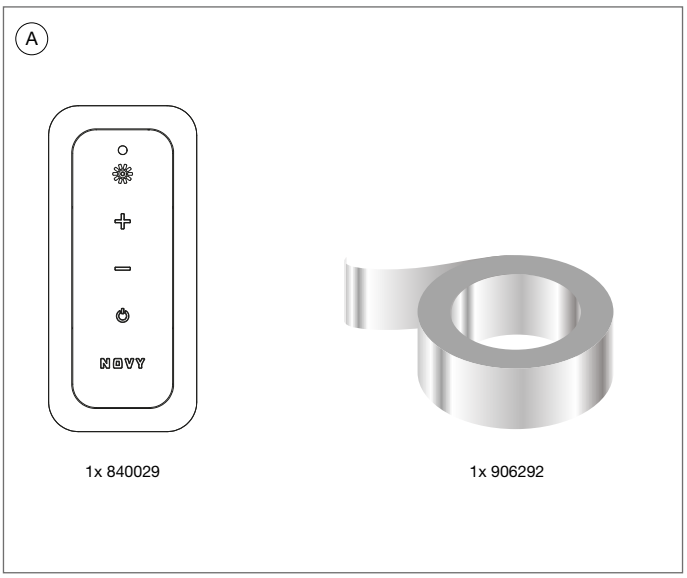

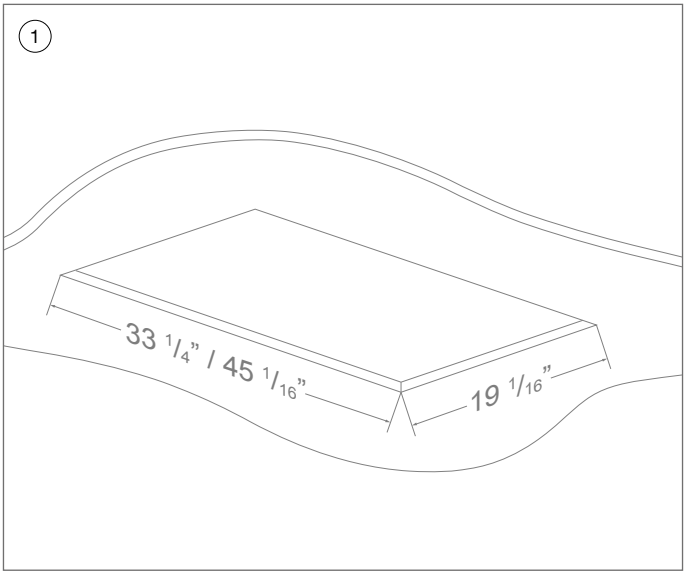

(1) Dimensions de la découpe d'encastrement:

– **Type 6930-p2 / 6931-p2 / 6932-p2**, Découpe 845mm x 485mm.

– **Type 6940-p2 / 6941-p2 / 6942-p2**, Découpe 1145mm x 485mm.

- Pour l'installation de la hotte, il convient de faire une découpe d'encastrement dans la plaque de montage. Il est recommandé d'étanchéifier l'ouverture de la découpe.
- La hotte aspirante doit être montée avec les indicateurs LED sur le côté droit de l'utilisateur, de sorte que la plaque inférieure s'ouvre loin de vous et que le filtre puisse être facilement retiré de la hotte aspirante.

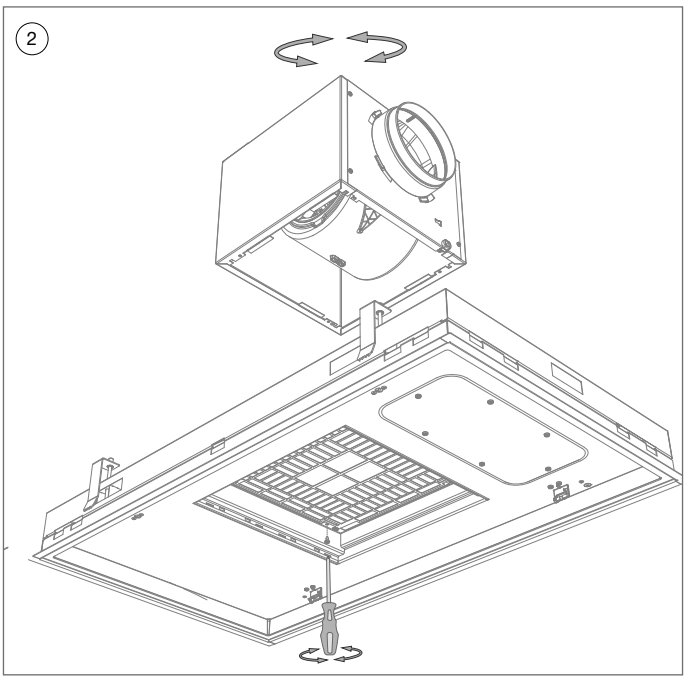

(2) La hotte aspirante doit être montée avec la commande placée sur la droite de l'utilisateur, de sorte que la plaque inférieure s'ouvre loin de vous et que les filtres à graisses puissent être facilement retirés de la hotte aspirante. Par défaut, l'ouverture d'évacuation du moteur se trouve à droite.

Positionnement de la sortie d'air (si souhaitable).

Sortie latérale:

- Ouvrez le carter et ôtez le filtre à graisses du plafonnier.
- Dévissez les 4 vis près de la grille de protection.
- Mettez le moteur dans la position désirée et remettez les 4 vis en place

3.1 Installation avec ouverture d'évacuation vers la DROITE

3.2 Installation avec ouverture d'évacuation vers la GAUCHE/L'AVANT/L'ARRIÈRE

3.3 Installation avec ouverture d'évacuation vers le HAUT

3.4 Installation avec moteur à distance en combinaison avec le kit 800991

3.5 Démontage du plafonnier

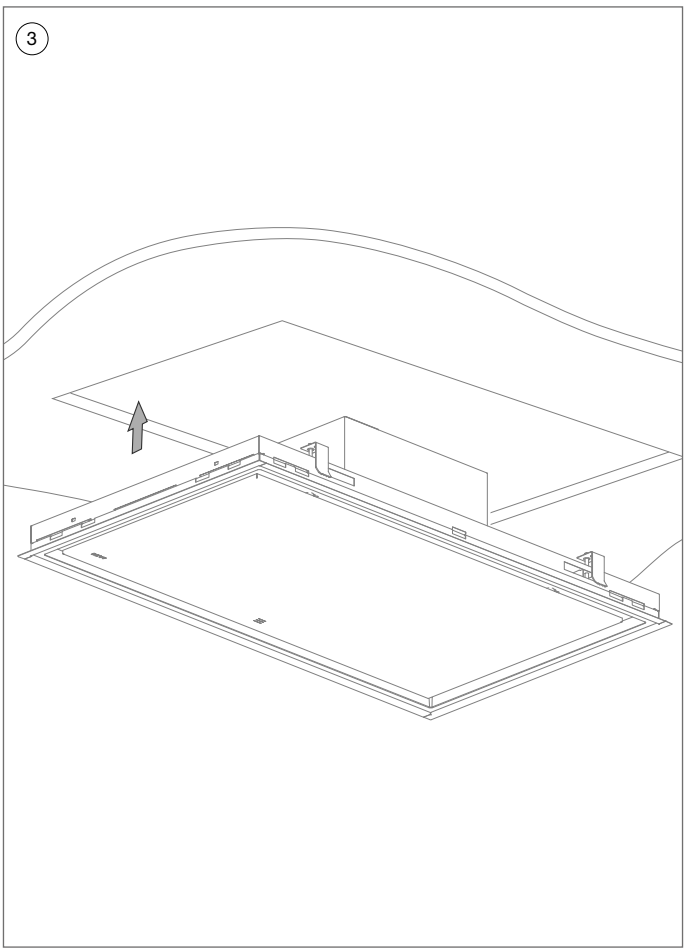

3.1 Installation avec ouverture d'évacuation vers la DROITE

(3) Raccorder le conduit d'évacuation sur une buse de raccordement de le moteur en utilisant du ruban d'aluminium ou un collier de serrage.
Si vous utilisez un tube rigide, placez d'abord le ruban alu (906292) sur le bord de la bouche de soufflage du moteur.

⚠ **Faites en sorte que le conduit d'évacuation soit suffisamment long pour qu'il puisse être remis en place après le démontage.**

- Insérez la fiche dans la prise murale.
- Poussez le plafonnier par les côtés vers le haut dans la découpe d'encastrement jusqu'à entendre un clic.

⚠ **N'appuyez pas sur la plaque inférieure !**

- Le plafonnier est désormais maintenu.

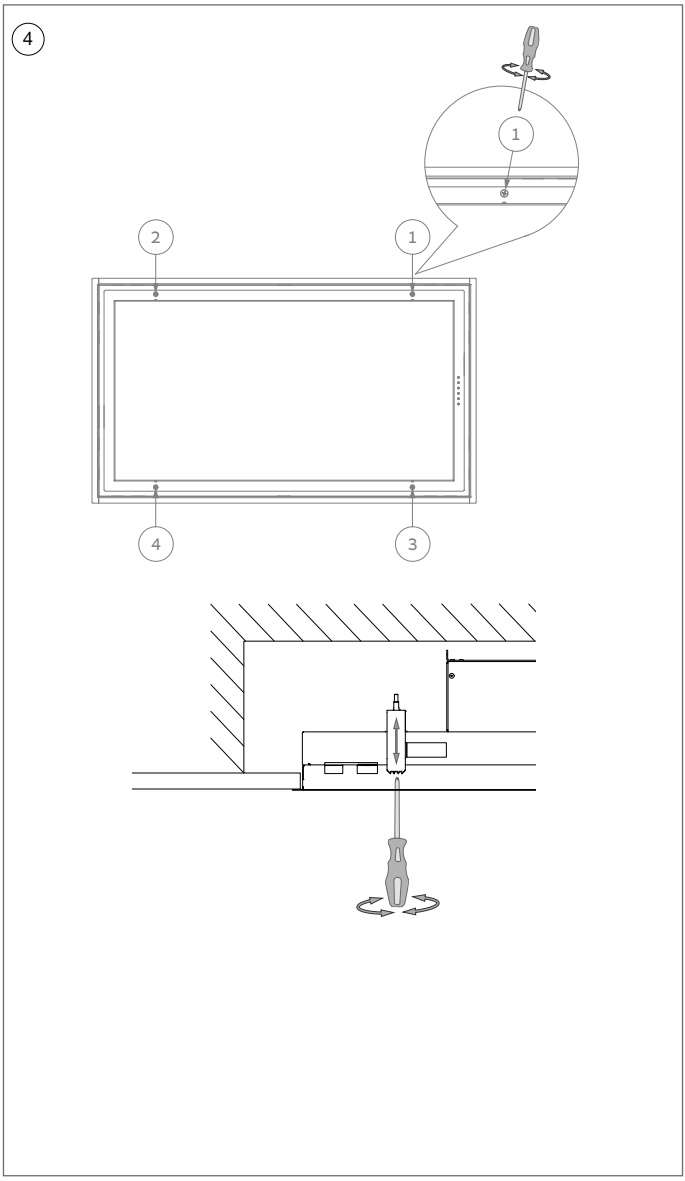

4 Vissez les 4 vis de serrage à la main afin de fixer définitivement le plafonnier (attention ! Ne serrez pas trop fort dans les placoplâtres). Le plafonnier est désormais opérationnel.

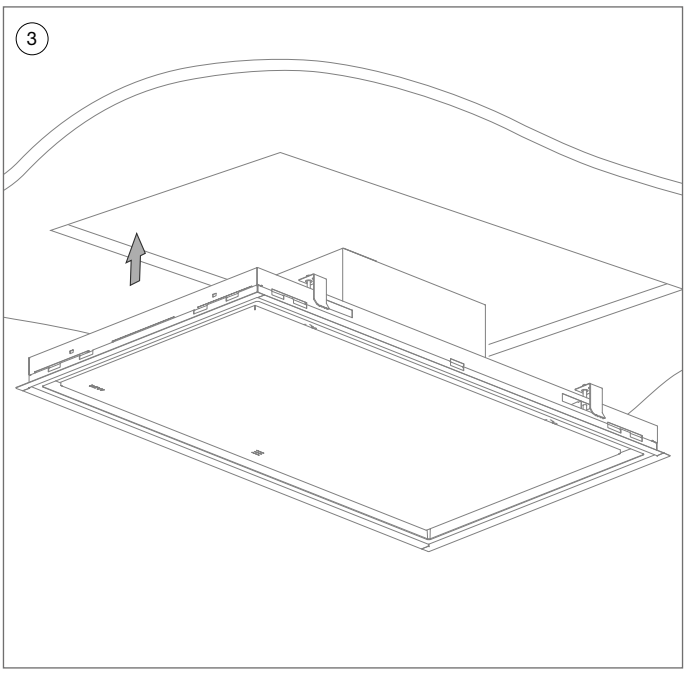

3.2 Installation avec ouverture d'évacuation vers la GAUCHE/L'AVANT/L'ARRIÈRE

(3)

- Ouvrez la plaque inférieure et retirez les filtres à graisses.
- Dévissez les vis qui se trouvent à côté de la grille de protection. Le bloc moteur est maintenant déconnecté de la hotte aspirante.
- Tournez le bloc moteur jusqu'à ce que l'ouverture d'évacuation soit à gauche et revissez-le à l'aide des vis.
- Placez les filtres à graisses dans la hotte aspirante et fermez la plaque inférieure.

Raccorder le conduit d'évacuation sur une buse de raccordement de le moteur en utilisant du ruban d'aluminium ou un collier de serrage.
Si vous utilisez un tube rigide, placez d'abord le ruban alu (906292) sur le bord de la bouche de soufflage du moteur.

Faites en sorte que le conduit d'évacuation soit suffisamment long pour qu'il puisse être remis en place après le démontage.

- Insérez la fiche dans la prise murale.
- Poussez le plafonnier par les côtés vers le haut dans la découpe d'encastrement jusqu'à entendre un clic.

N'appuyez pas sur la plaque inférieure !

- Le plafonnier est désormais maintenu.

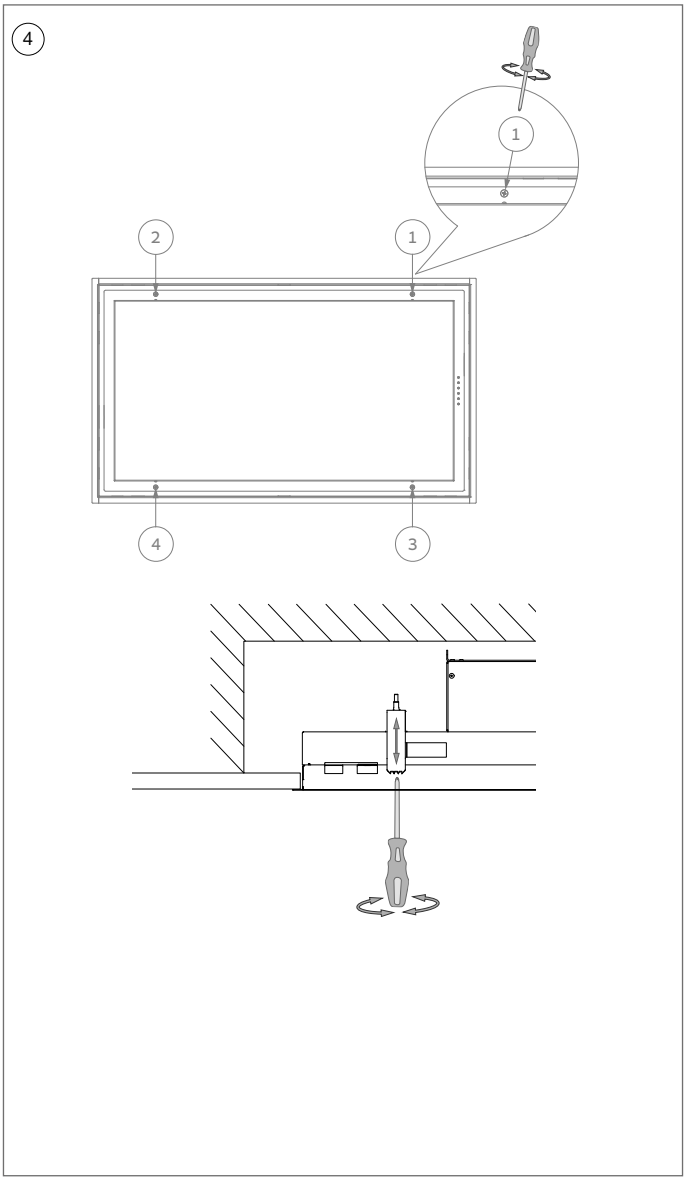

4 Vissez les 4 vis de serrage à la main afin de fixer définitivement le plafonnier (attention ! Ne serrez pas trop fort dans les placoplâtres). Le plafonnier est désormais opérationnel.

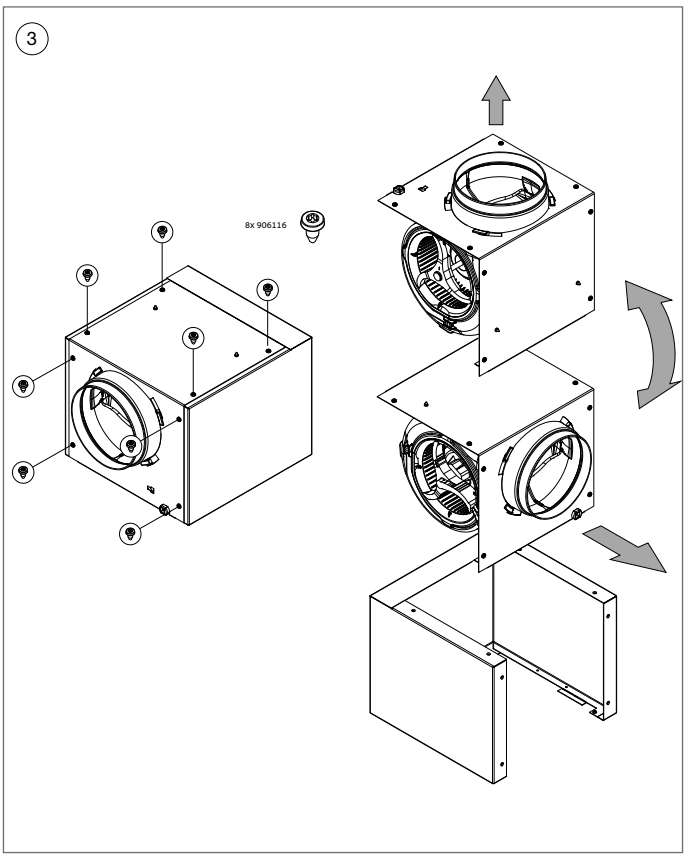

3.3 Installation avec ouverture d'évacuation vers le HAUT

(3)

- Desserrez les vis qui se trouvent sur le capot du moteur (8x).
- Faites tourner le capot du moteur d'un quart de tour et remettez le capot dans le carter du moteur. Revissez le capot à l'aide des 8 vis.

Raccorder le conduit d'évacuation sur une buse de raccordement de le moteur en utilisant du ruban d'aluminium ou un collier de serrage.

Si vous utilisez un tube rigide, placez d'abord le ruban alu (906292) sur le bord de la bouche de soufflage du moteur.

Faites en sorte que le conduit d'évacuation soit suffisamment long pour qu'il puisse être remis en place après le démontage.

- Insérez la fiche dans la prise murale.
- Poussez le plafonnier par les côtés vers le haut dans la découpe d'encastrement jusqu'à entendre un clic.

N'appuyez pas sur la plaque inférieure !

- Le plafonnier est désormais maintenu.

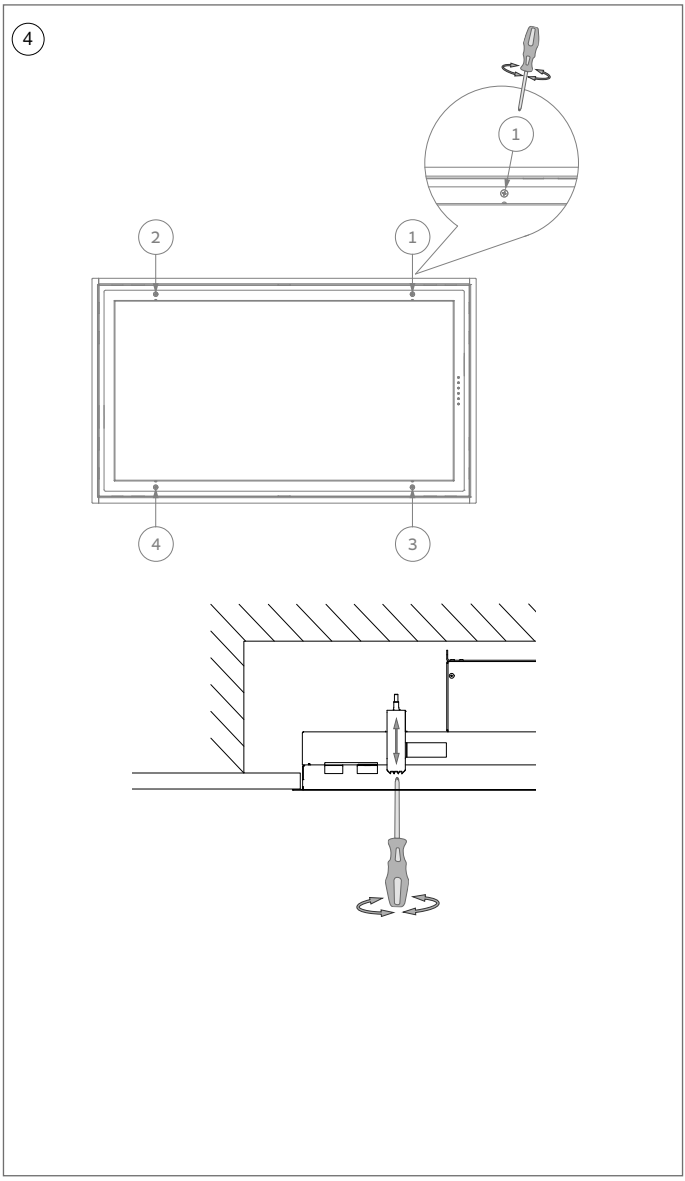

4 Vissez les 4 vis de serrage à la main afin de fixer définitivement le plafonnier (attention ! Ne serrez pas trop fort dans les placoplâtres). Le plafonnier est désormais opérationnel.

③

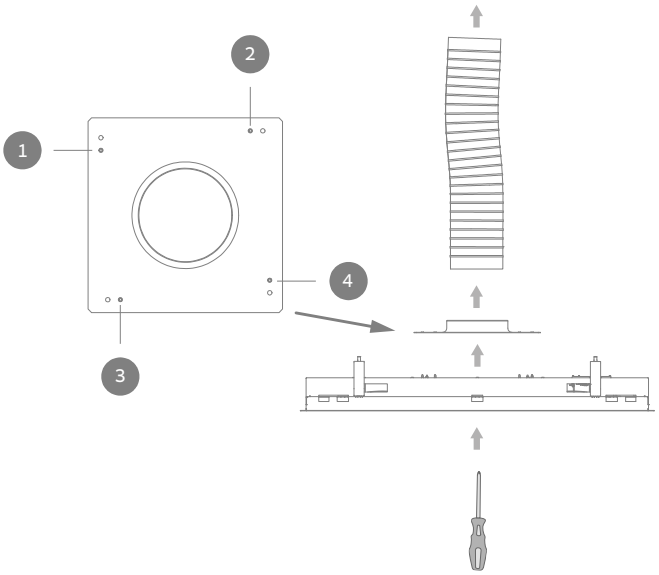

3.4 Installation avec moteur à distance en combinaison avec le kit 800991

Cette installation n'est possible qu'avec le kit optionnel pour moteur à distance : 800991.

Ce kit est un accessoire optionnel et peut être acheté auprès de votre revendeur spécialisé.

Vous pouvez retrouver votre revendeur sur notre site web : www.novy.com.

③ Pour désolidariser le bloc-moteur du plafonnier, ôtez les 4 vis de fixation (voir ②) ; réutilisez ces vis pour refixer la platine (6830828) sur le plafonnier. Vous pouvez détacher les connecteurs situés sur le bloc-moteur.

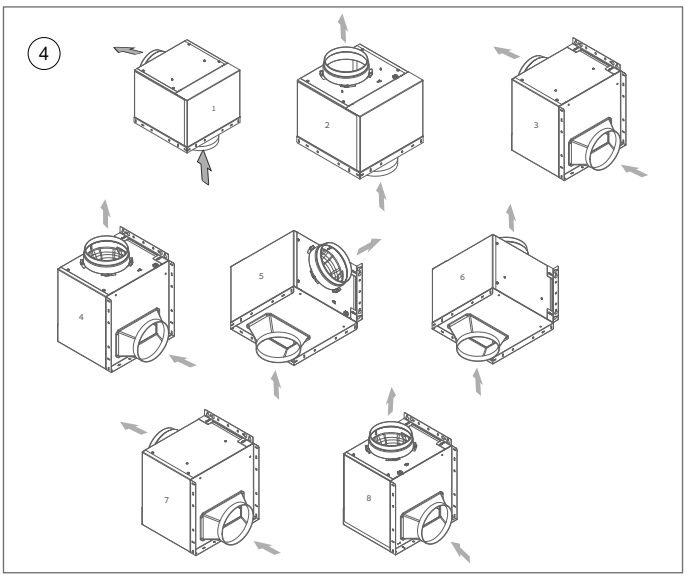

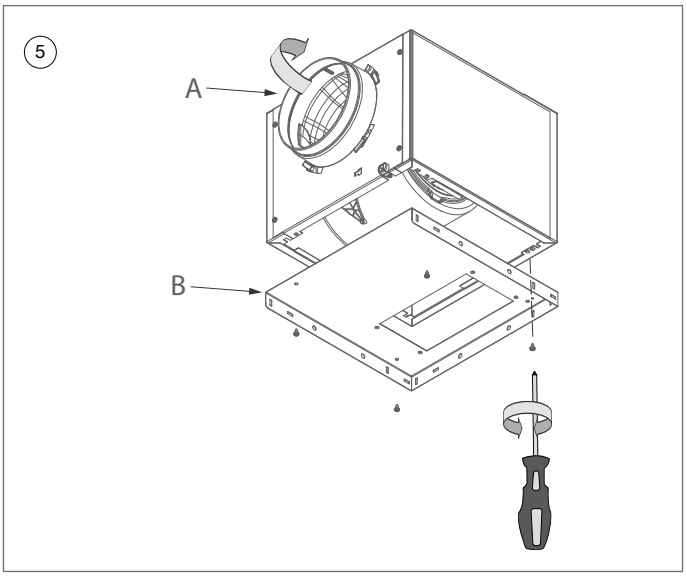

(4) Types d'installation possibles du bloc-moteur.

(5) A Déterminez l'endroit et la position de suspension du bloc-moteur. Vous pouvez, si besoin, modifier le sens de la sortie d'air du moteur. L'admission et l'évacuation peuvent être réalisées sous un angle de 90° ou l'une en face de l'autre.

B Vissez la platine (6830829) à l'entrée du moteur à l'aide des vis (4 x 906116).

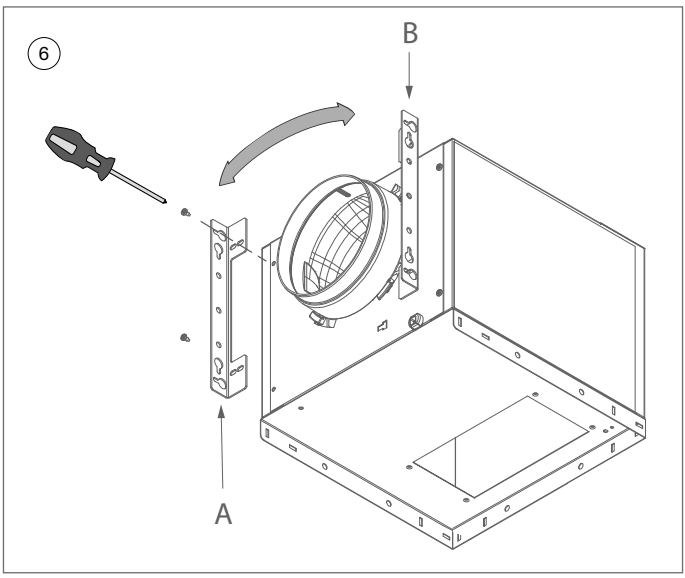

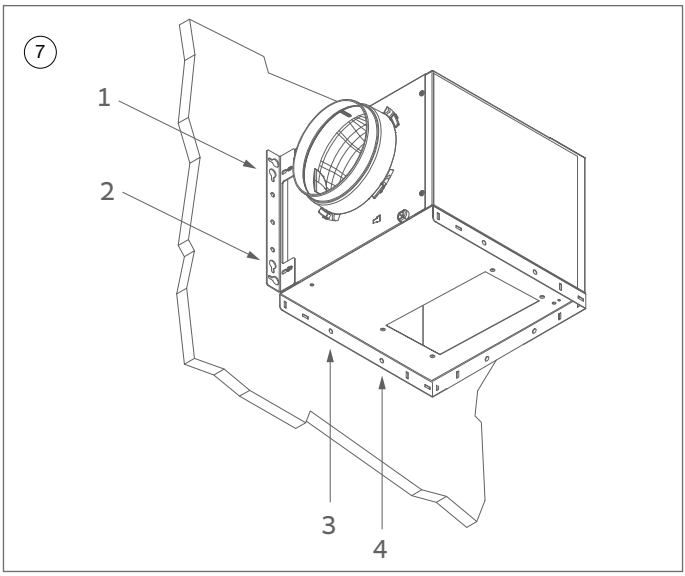

(6) Pour fixer l'étrier de suspension (830822) sur le bloc-moteur, procédez d'abord en dévissant les vis prévues du boîtier du moteur. Puis, placez l'étrier sur le bloc-moteur puis revissez ce dernier avec les mêmes vis. Vous pouvez choisir la position A ou B.

(7) Pour fixer le bloc-moteur au mur, marquez d'abord les 4 trous de perçage.

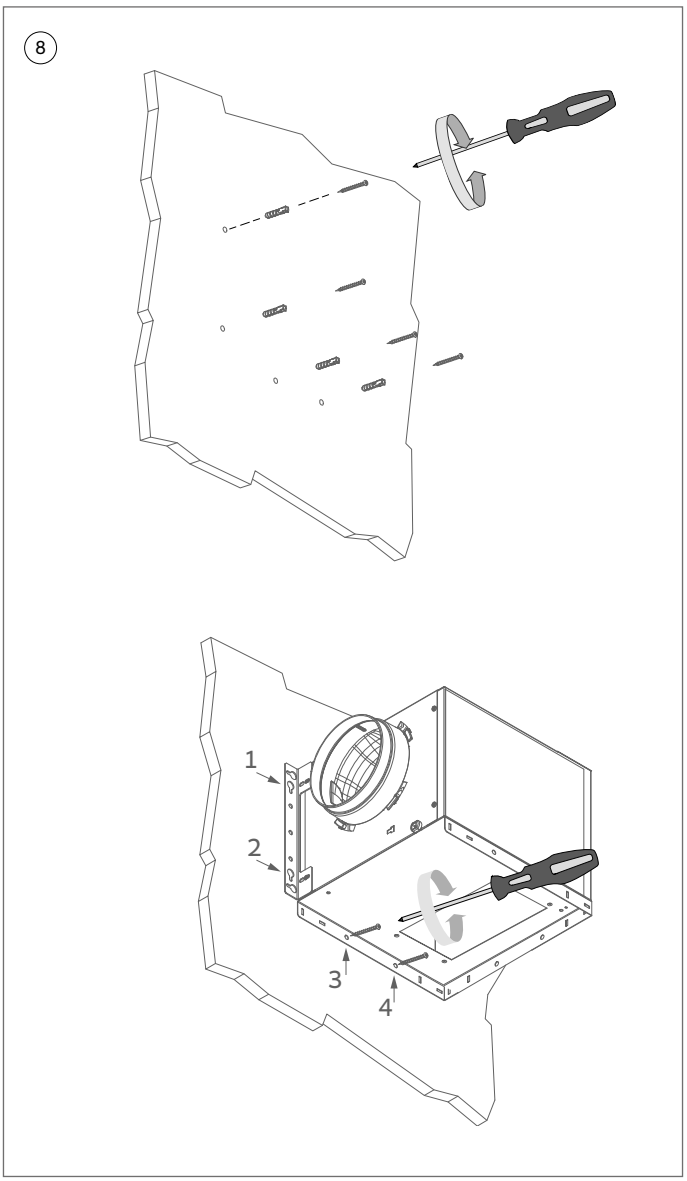

8 **Montage sur un mur en pierre**

Utilisez les vis 906143 et les chevilles 906055.

- Percez les 4 points marqués et insérez-y les chevilles.
- Vissez partiellement 2 vis aux positions 1 et 2.
- Suspendez le bloc-moteur à ces 2 vis. Serrez ensuite les vis.
- Serrez également les vis aux positions 3 et 4.

Montage dans une cloison en bois

Utilisez les vis 906192.

- Vissez partiellement 2 vis aux positions 1 et 2.
- Suspendez le bloc-moteur à ces 2 vis. Serrez ensuite les vis.
- Serrez également les vis aux positions 3 et 4.

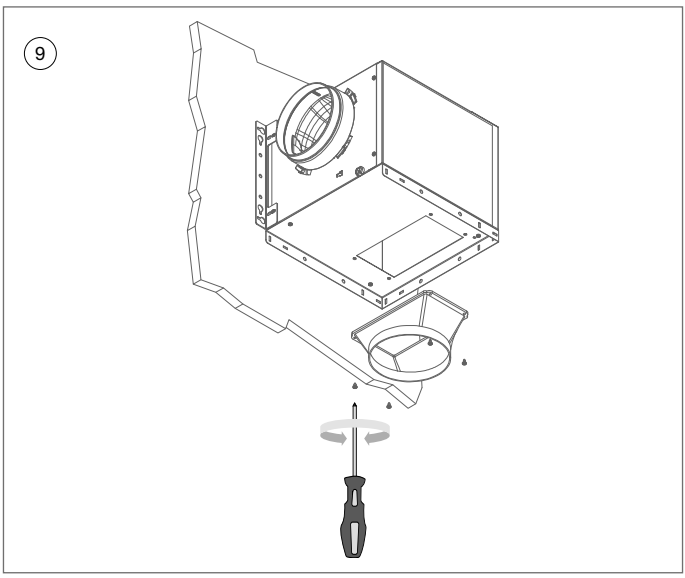

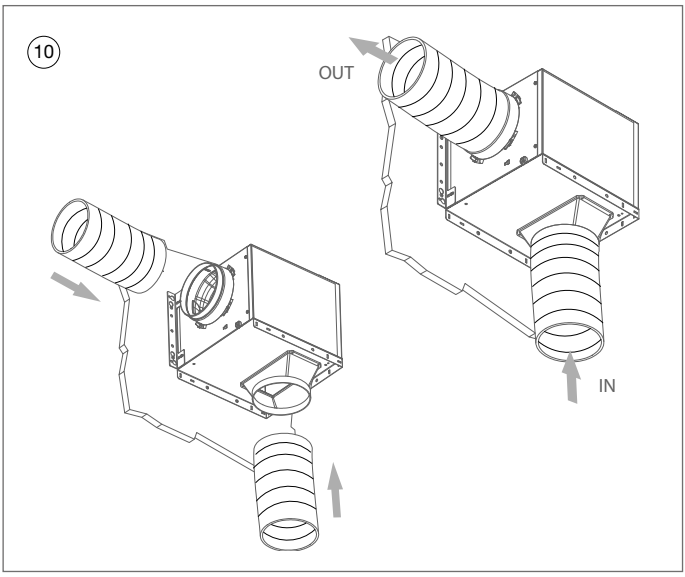

(9) Fixez la busette de sortie (864006) sur la platine à l'aide de 4 vis (906116).

(10) Fixez les tubages d'entrée et sortie moteur à l'aide d'un collier de serrage. Fixez la fiche du câble provenant du plafonnier à la fiche située sur le bloc-moteur.

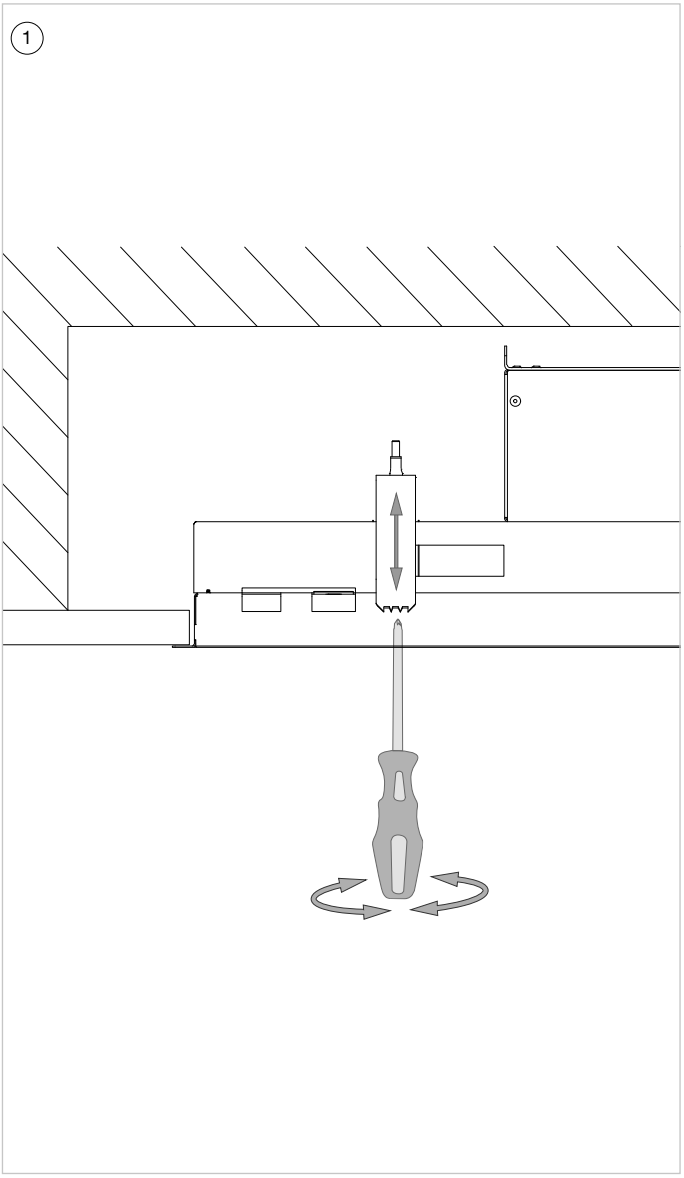

3.5 Démontage du plafonnier

(1) Avant le démontage, protégez la plaque de cuisson avec, par exemple, du carton ou un chiffon au cas où une vis ou une pince tomberait.

N'effectuez les actions suivantes que lorsque l'alimentation électrique est coupée au niveau de la prise murale.

Pour démonter le plafonnier, dévissez totalement les 4 vis de serrage. Une fois celles-ci dévissées, le plafonnier s'abaisse.

Veuillez noter que les pinces à ressort peuvent tomber une fois dévissées.

CONTENIDO

1 INSTRUCCIONES SOBRE SEGURIDAD Y MONTAJE 43

2 ACCESSORIOS 46

3 INSTALACIÓN 47

3.1 Instalación con la apertura de escape a la DERECHA 50

3.2 Instalación con la apertura de escape a la IZQUIERDA/HACIA DELANTE/DETRÁS 52

3.3 Instalación con la apertura de escape hacia ARRIBA 54

3.4 Instalación con motor a distancia en combinación con el kit 800991 56

3.5 Desmontaje de la campana de techo 61

4 DIMENSIONES 62

6930-p2, 6931-p2, 6932-p2 62

6940-p2, 6941-p2, 6942-p2 63

1 INSTRUCCIONES SOBRE SEGURIDAD Y MONTAJE

Estas son las instrucciones de instalación para la unidad Novy que aparece en la tapa. Lea detenidamente las instrucciones de seguridad, las instrucciones de instalación y el manual de empleo antes de la instalación y la puesta en funcionamiento.

Las instrucciones de seguridad figuran en un folleto aparte suministrado con el aparato o en nuestro sitio web www.novy.com.

Cumpla las instrucciones de seguridad, las instrucciones de instalación y el manual de empleo suario para evitar lesiones y daños materiales.

Este manual utiliza varios símbolos. A continuación se muestra el significado de los símbolos.

Symbolo	Significado	Acción
	Leer	Lea atentamente las instrucciones.
	Aviso/ Advertencia	Este símbolo indica un aviso importante o una situación peligrosa.



Instrucciones de instalación del equipo

- Para garantizar que los vapores y humos se absorban óptimamente, el equipo o la construcción donde se instale tienen que cubrir la superficie de la hornilla. En el caso de una construcción hecha por usted mismo, procure que el equipo se monte centrado encima de la hornilla.
- Para un funcionamiento óptimo, la hornilla no puede ser más grande que el equipo o la construcción en la que está incrustado el equipo.
- Para facilitar el montaje del equipo se recomienda hacerlo con 2 personas, como mínimo.

Extracción o recirculación

Antes de hacer el montaje, tiene que haber elegido si quiere hacer un conducto de expulsión del aire o si el extractor tiene una función de recirculación. Si elige usarlo como extractor de recirculación, encontrará en los accesorios de estas instrucciones de montaje un kit de recirculación.

Instalación del conducto de extracción

Para un funcionamiento óptimo de la campana, es importante tener en cuenta los siguientes aspectos durante la instalación:

– La salida del motor tiene un diámetro de 6 pulgadas. Se recomienda conectar a ella un conducto de extracción con un diámetro de 6 pulgadas.
– Para conseguir que el equipo funcione óptimamente y sea lo más silencioso posible, conecte el conducto de salida del diámetro establecido lo más cerca posible y evitando codos.
– Utilice tubos lisos e ignífugos con un diámetro interior igual al diámetro exterior de la salida de conexión de la campana.
– No reduzca el diámetro de extracción. Ello reduciría la capacidad y aumentaría el nivel de ruido.
– Evite las curvas en ángulo recto. Utilice curvas redondeadas para una buena conducción del aire.
– Minimice el uso de conductos flexibles de salida. Úselos únicamente para pequeños puentes, por ejemplo, como conector entre la boca de salida y el conducto. Estire del todo los conductos flexibles y córtelos a medida.
– Procure que no se haga presión sobre el conducto de salida y que no haya pliegues.
– Utilice una abrazadera para tubos o cinta de aluminio para conseguir una conexión estanca.
– Si el conducto de salida es horizontal, hay que montarlo en pendiente para que el agua de condensación no vuelva al equipo.
– Si el conducto de salida pasa por estancias frías, puede crearse condensación por la diferencia de temperatura. Procure que el conducto de salida esté aislado.
– Si la salida es a la fachada exterior, a través de un muro hueco, hay que tener en cuenta que el conducto de salida tiene que pasar totalmente el hueco y que sobresalga un poco al exterior.
– Para la extracción a través de la fachada exterior, utilice la rejilla de pared exterior.

– Si la salida es al tejado, use un tránsito de gases de doble pared con suficiente capacidad de paso.
– Cuando conecte un conducto de salida corto, se recomienda montar una válvula de retorno para evitar que entre viento.
– No se puede conectar el equipo a un conducto de gases de combustión o chimeneas, o que sirvan de ventilación de espacios con instalaciones de combustión.
– Asegúrese de que exista ventilación suficiente. La entrada de aire fresco se puede conseguir abriendo un poco una ventana o una puerta exterior o instalando una rejilla de ventilación.
– Si usa el equipo con un motor interno o externo con salida de aire al exterior, el espacio donde se instale el equipo tiene que contar con suficiente entrada de aire para que pueda haber siempre corrientes de aire fresco.
– En el caso de un equipo con recirculación, el espacio donde se instale / coloque el equipo tiene que contar con una ventilación mínima. La ventilación puede ser la ventilación general del edificio o abriendo un poco una ventana o puerta.

Conexiones eléctricas

– El equipo solo se puede conectar a la red eléctrica con una toma de corriente de tierra (110 V, 60 Hz).
– Solo se garantiza la seguridad si el equipo está conectado a una toma de tierra según la normativa obligatoria.
– El equipo se tiene que poder desenchufar en cualquier momento.
– No use alargaderas para conectarlo a la red eléctrica.
– Descarga eléctrica: no enchufe nunca un equipo averiado, podría provocar una descarga eléctrica. Desenchúfelo de la toma de corriente o desactívelo de la caja de fusibles. Póngase en contacto con el servicio de asistencia de Novy.
– Cualquier reparación o sustitución de cables defectuosos o dañados solo la pueden realizar técnicos formados por Novy.
– Si entra humedad en el equipo, esto puede provocar una descarga eléctrica. Para limpiar el equipo, no use un limpiador de alta presión o al vapor.

2 ACCESSORIOS

Recirculación

Si usted opta por la recirculación, Novy le ofrece el cajón de reciclaje en distintas dimensiones, incluido el tipo 84x400 u otros modelos.

Si desea más información sobre productos, accesorios y servicios Novy, consulte nuestra página web en: www.novy.com.

3 INSTALACIÓN

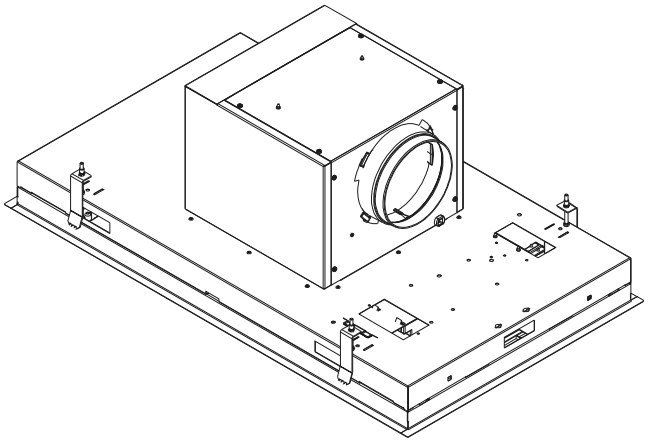

General

La campana de techo se puede instalar en placas con un grosor de 18-35mm. No instale directamente en placas de yeso; disponga siempre un refuerzo para el tensado de las abrazaderas de montaje. Asegúrese de que exista una toma de corriente situada cerca de la campana de techo, de manera que esta última se pueda desconectar en todo momento.

Dado el peso considerable de la campana, el techo deberá tener la suficiente resistencia.

La altura de montaje recomendada con una placa de cocina eléctrica o cerámica es de 600mm como mínimo y 1600mm como máximo. La altura de montaje con una placa de cocción es de 650mm como mínimo y 1600mm como máximo.

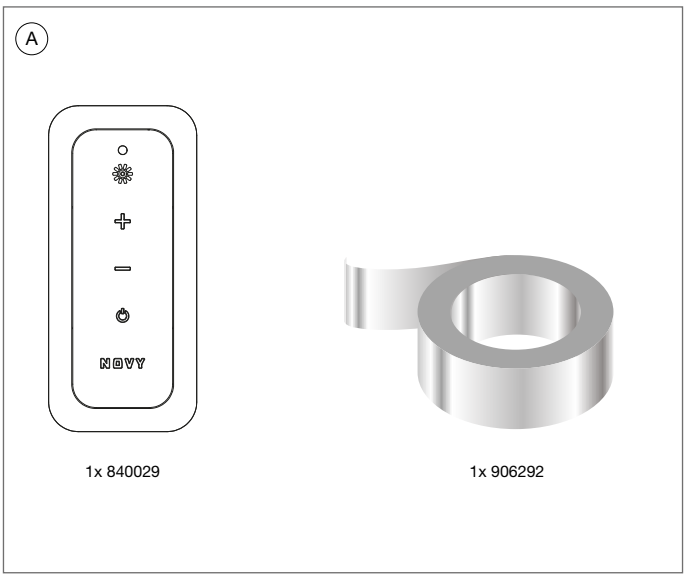

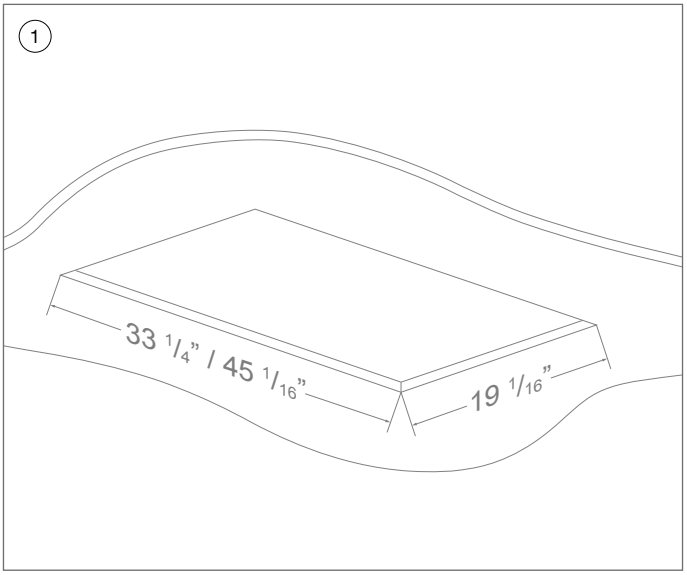

(1) Realice una abertura de encastrado:

– **Tipo 6930-p2 / 6931-p2 / 6932-p2**, Hueco de 845mm x 485mm.

– **Tipo 6940-p2 / 6941-p2 / 6942-p2**, Hueco de 1145mm x 485mm.

- Para la instalacion de la campana de techo, hay que hacer un hueco en la placa de montaje. Se recomienda que el hueco sea hermetico.
- La campana de techo debe montarse con los LED indicadores a la derecha del usuario, para que la placa inferior se abra hacia dentro y se pueda sacar facilmente el filtro del extractor.

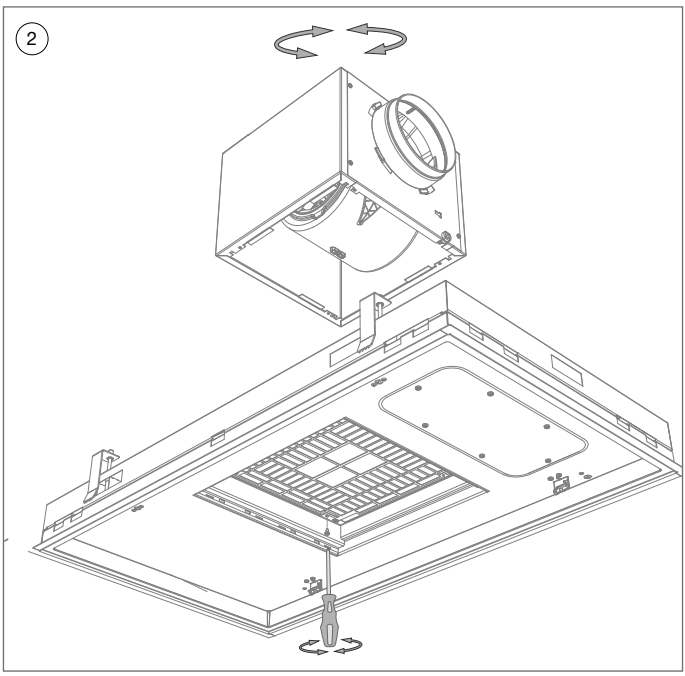

(2) La campana de cocina debe montarse con la pantalla situada a la derecha del usuario, para que la placa inferior se abra siempre de su lado y los filtros de grasa puedan extraerse fácilmente de la campana. De forma predeterminada, la apertura de escape del motor es a la derecha.

Modificación de la dirección de extracción del motor (en caso deseado).

Lateralmente:

- Abra la placa inferior y saque los filtros de la campana de techo.
- Afloje los 4 tornillos que se encuentran junto a la rejilla protectora.
- Gire el motor con la extracción en la posición deseada y atornille de nuevo el motor con los 4 tornillos.

3.1 Instalación con abertura de salida a la DERECHA

3.2 Instalación con la apertura de escape a la IZQUIERDA/HACIA DELANTE/ DETRÁS

3.3 Instalación con la apertura de escape hacia ARRIBA

3.4 Instalación con motor a distancia en combinación con el kit 800991

3.5 Desmontaje de la campana de techo

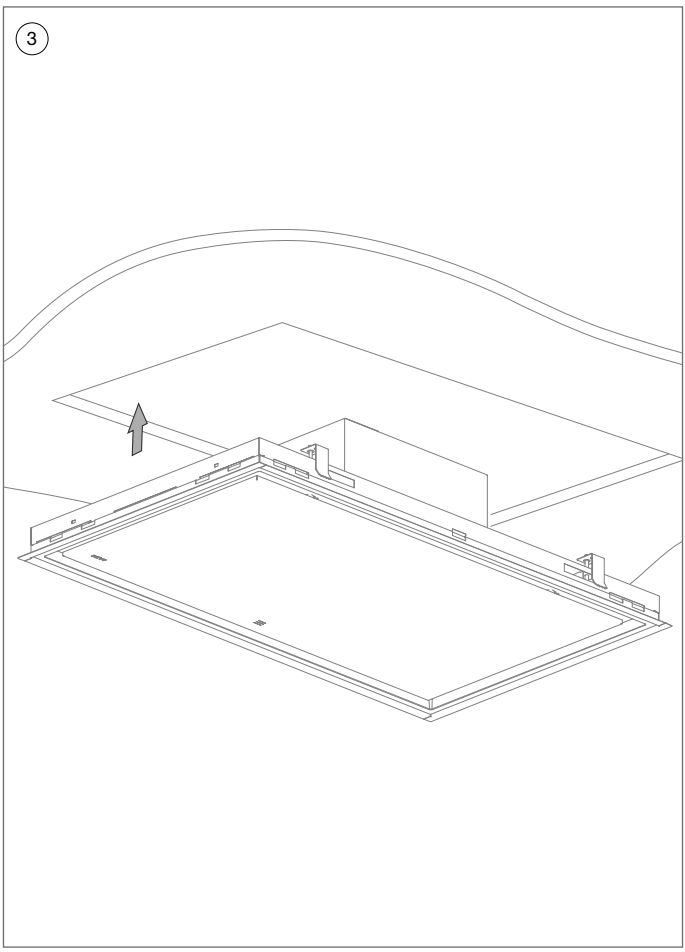

3.1 Instalación con la apertura de escape a la DERECHA

(3) Acople el tubo de extracción a una salida de conexión del motor sujetándolo con cinta de aluminio o con una abrazadera para tubos, por ejemplo.

Si utiliza un tubo fijo, coloque primero el cinta alu (906292) en el borde de la boca de salida del motor.

Deje un tramo de conducto lo suficientemente largo para que se pueda reconectar después del desmontaje.

- Enchufe el aparato.
- Empuje la campana de techo en el hueco por los rebordes hasta que escuche un clic claro.

¡No empuje por la placa inferior!

- La campana de techo quedará suspendida en su sitio.

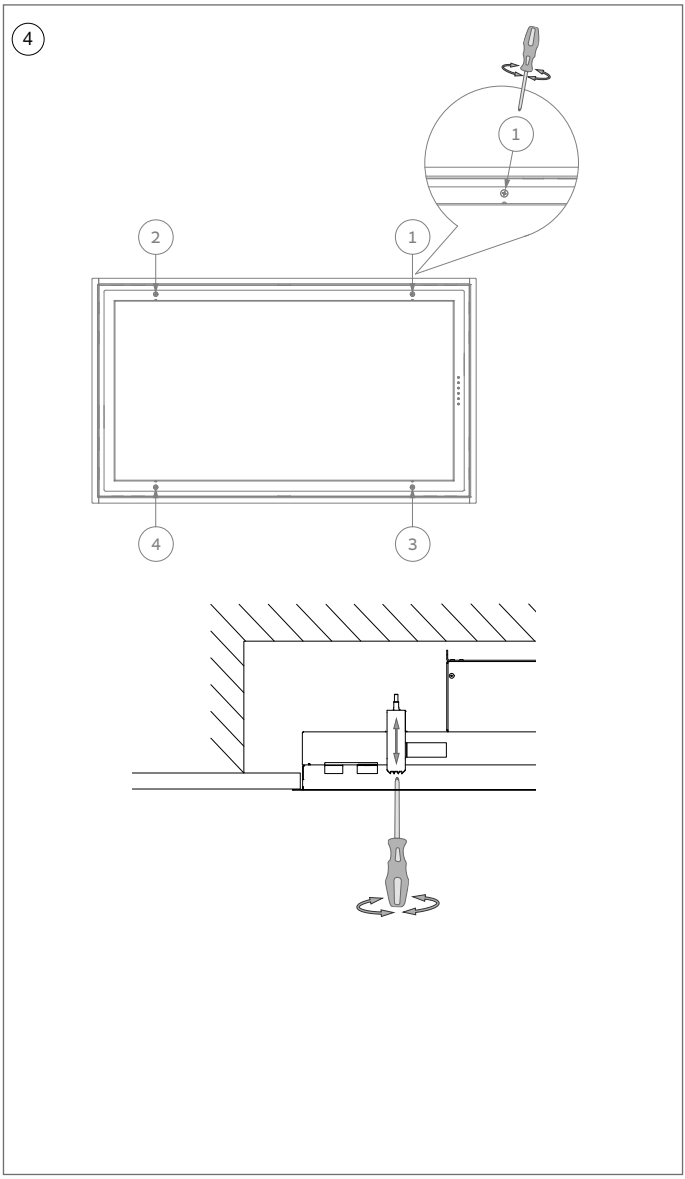

4 Apriete con la mano los 4 tornillos de sujeción para fijar definitivamente la campana de techo (atención: no apriete demasiado fuerte sobre placas de yeso). Una vez apretados esos tornillos de sujeción, la campana de techo ya está lista para su uso.

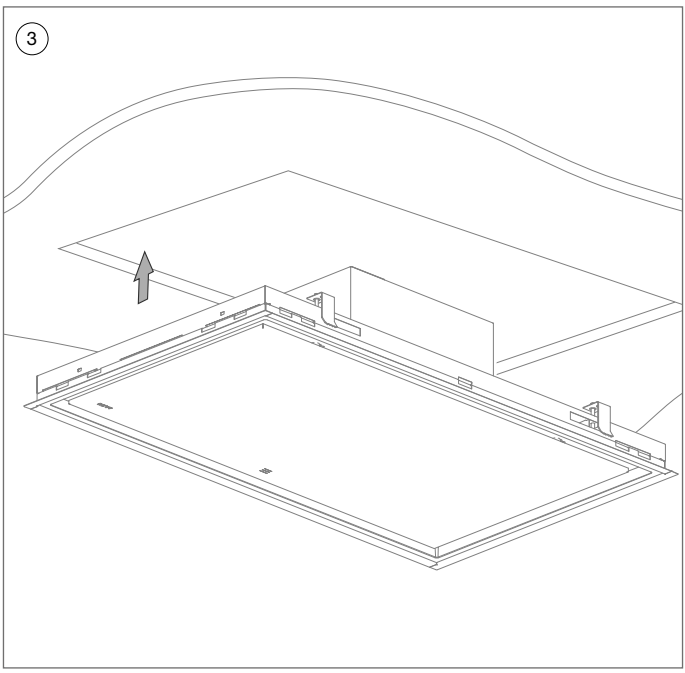

3.2 Instalación con la apertura de escape a la IZQUIERDA/HACIA DELANTE/DETRÁS

(3)

- Abra la placa inferior y retire los filtros de grasa.
- Afloje los tornillos al lado de la rejilla de protección. La unidad de motor está ahora desconectada de la campana.
- Gire la unidad de motor hasta que la apertura de escape esté a la izquierda y vuelva a atornillar la unidad de motor.
- Coloque los filtros de grasa en la campana y cierre la placa inferior.

Acople el tubo de extracción a una salida de conexión del motor sujetándolo con cinta de aluminio o con una abrazadera para tubos, por ejemplo.

Si utiliza un tubo fijo, coloque primero el cinta alu (906292) en el borde de la boca de salida del motor.

Deje un tramo de conducto lo suficientemente largo para que se pueda reconectar después del desmontaje.

- Enchufe el aparato.
- Empuje la campana de techo en el hueco por los rebordes hasta que escuche un clic claro.

¡No empuje por la placa inferior!

- La campana de techo quedará suspendida en su sitio.

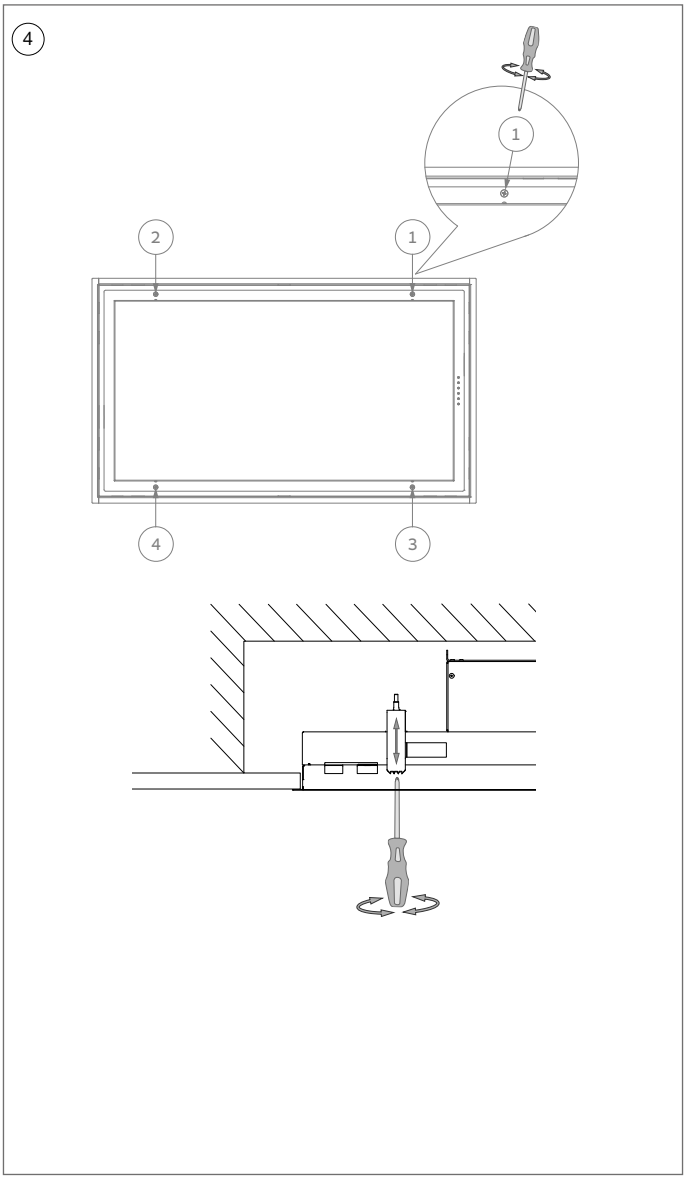

4 Apriete con la mano los 4 tornillos de sujeción para fijar definitivamente la campana de techo (atención: no apriete demasiado fuerte sobre placas de yeso). Una vez apretados esos tornillos de sujeción, la campana de techo ya está lista para su uso.

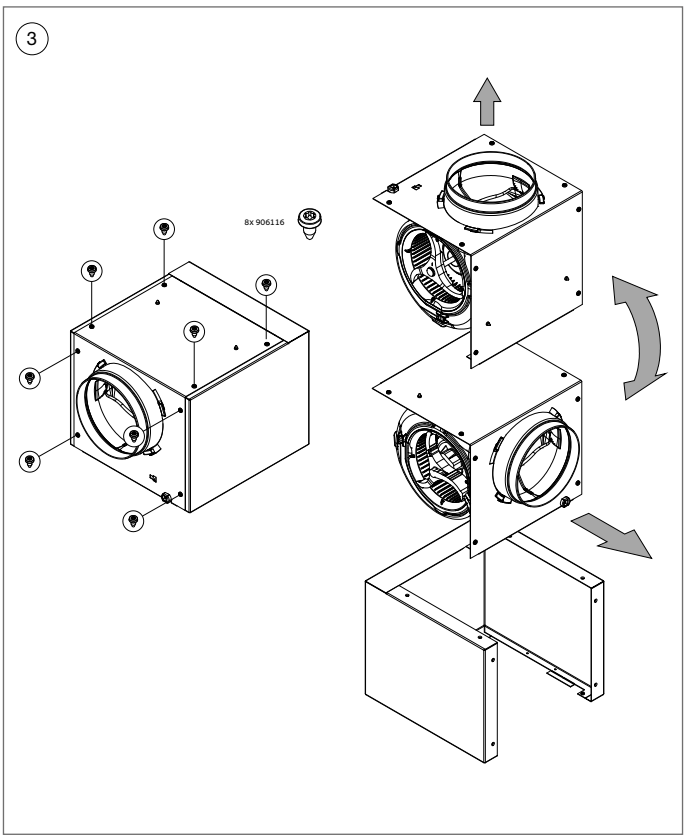

3.3 Instalación con la apertura de escape hacia ARRIBA

(3)

- Suelte los tornillos de la cubierta del motor (8x).
- Gire la cubierta del motor un cuarto de vuelta y vuelva a colocarla en la carcasa del motor. Vuelva a atornillarla usando los 8 tornillos.

Acople el tubo de extracción a una salida de conexión del motor sujetándolo con cinta de aluminio o con una abrazadera para tubos, por ejemplo.

Si utiliza un tubo fijo, coloque primero el cinta alu (906292) en el borde de la boca de salida del motor.

Deje un tramo de conducto lo suficientemente largo para que se pueda reconectar después del desmontaje.

- Enchufe el aparato.
- Empuje la campana de techo en el hueco por los rebordes hasta que escuche un clic claro.

¡No empuje por la placa inferio

- La campana de techo quedará suspendida en su sitio.

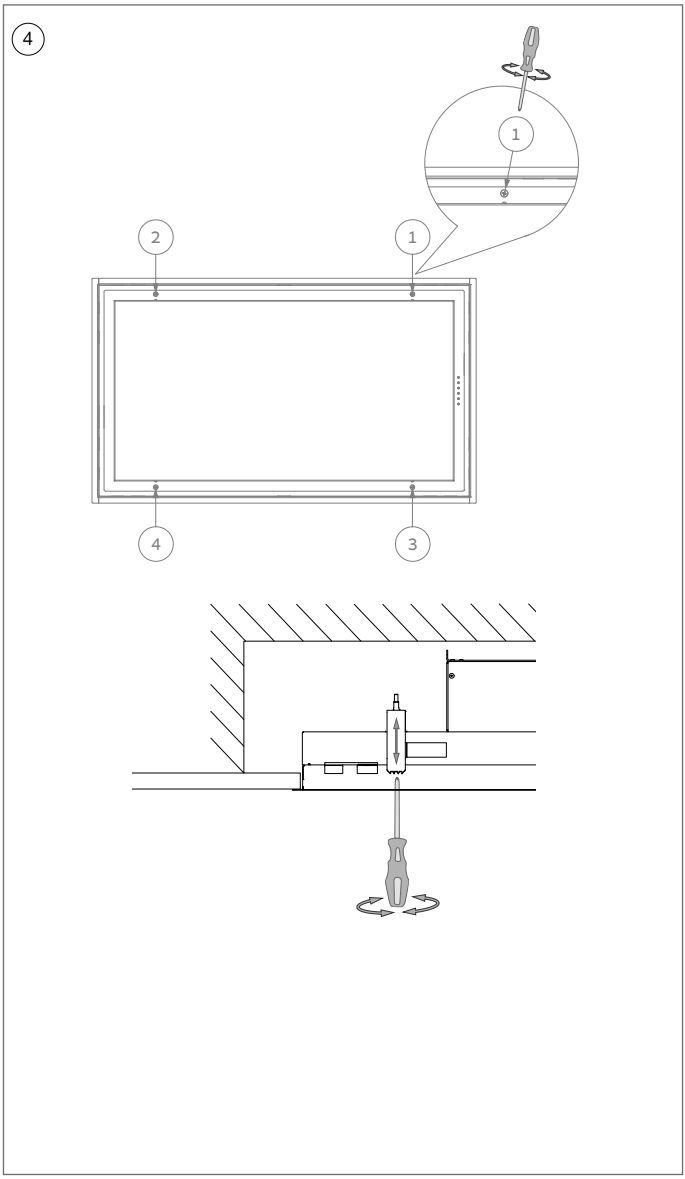

4 Apriete con la mano los 4 tornillos de sujeción para fijar definitivamente la campana de techo (atención: no apriete demasiado fuerte sobre placas de yeso). Una vez apretados esos tornillos de sujeción, la campana de techo ya está lista para su uso.

③

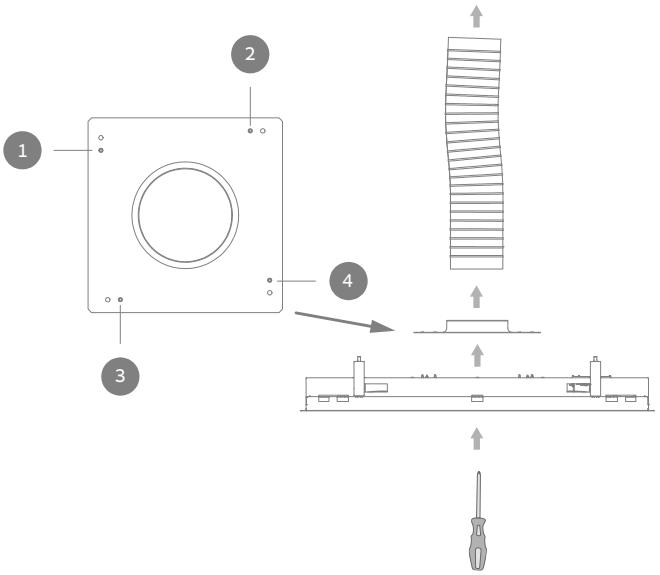

3.4 Instalación con motor a distancia en combinación con el kit 800991

Esta instalación solo es posible con el kit opcional para motor a distancia: 800991.

Este kit es un accesorio opcional y puede ser adquirido a través de su distribuidor especializado.

Puede encontrar su distribuidor en nuestro sitio web: www.novy.com.

③ Saque la unidad de motor de la unidad de techo retirando los 8 tornillos de sujeción (véase ②); utilice de nuevo esos tornillos para instalar el adaptador de tubo (6830828) en la unidad de techo. Puede desconectar los enchufes de la unidad de motor.

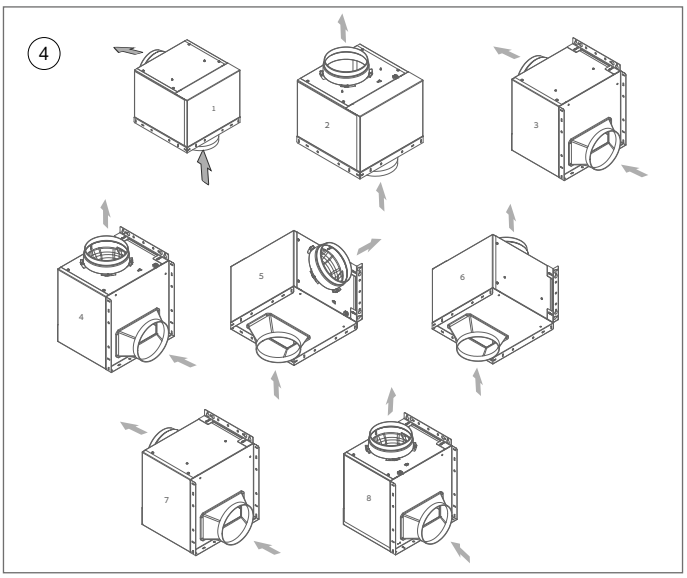

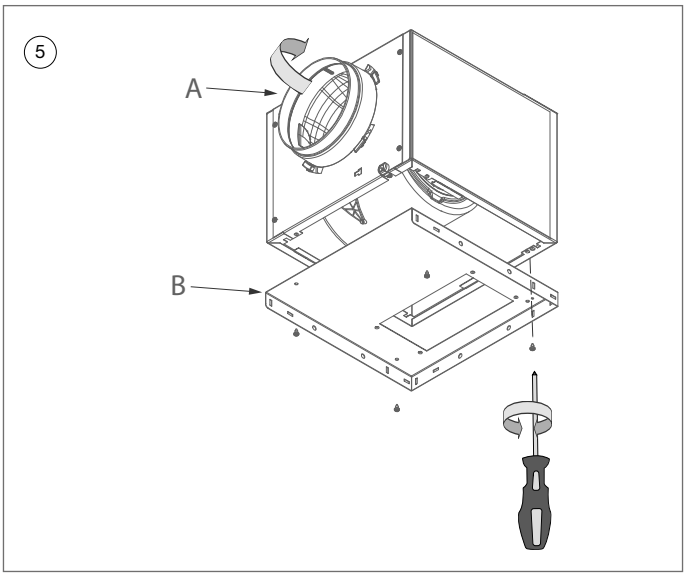

4 Estas son las posibles posiciones de colocación de la unidad de motor.

5 A Determine el lugar y la posición suspendida de la unidad de motor. En caso necesario, es posible modificar la dirección de extracción del motor. La entrada y la extracción se pueden situar en un ángulo de 90° u opuestas entre sí.

B Atornille el adaptador de tubo (6830029) a la parte inferior del motor por medio de los tornillos (4 x 906116).

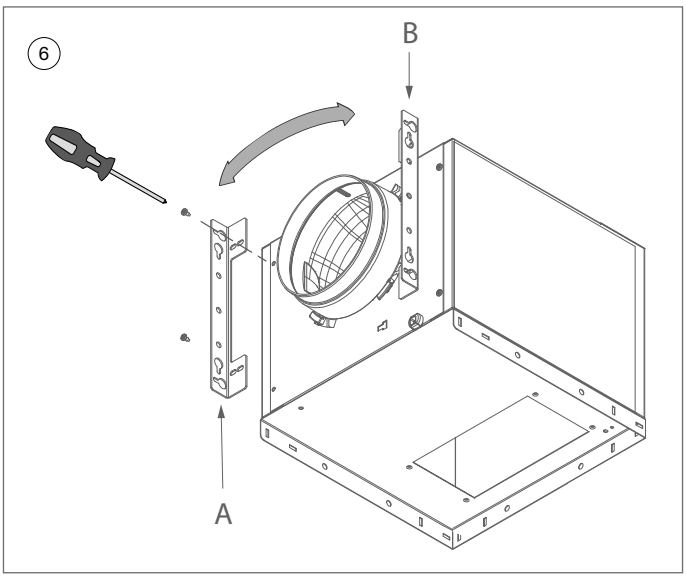

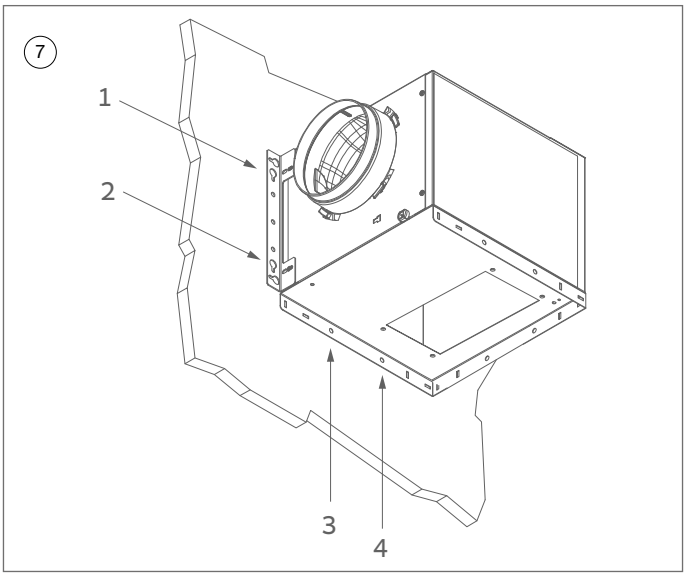

(6) Fije el estribo de suspensión (830822) a la carcasa del motor. Para ello es necesario aflojar antes los tornillos de la carcasa del motor. A continuación, coloque el estribo de suspensión sobre la unidad de motor y vuelva a atornillarlo con los mismos tornillos. Puede elegir entre la posición A o B.

(7) Para fijar la unidad del motor a la pared, marque primero los 4 orificios para taladrar.

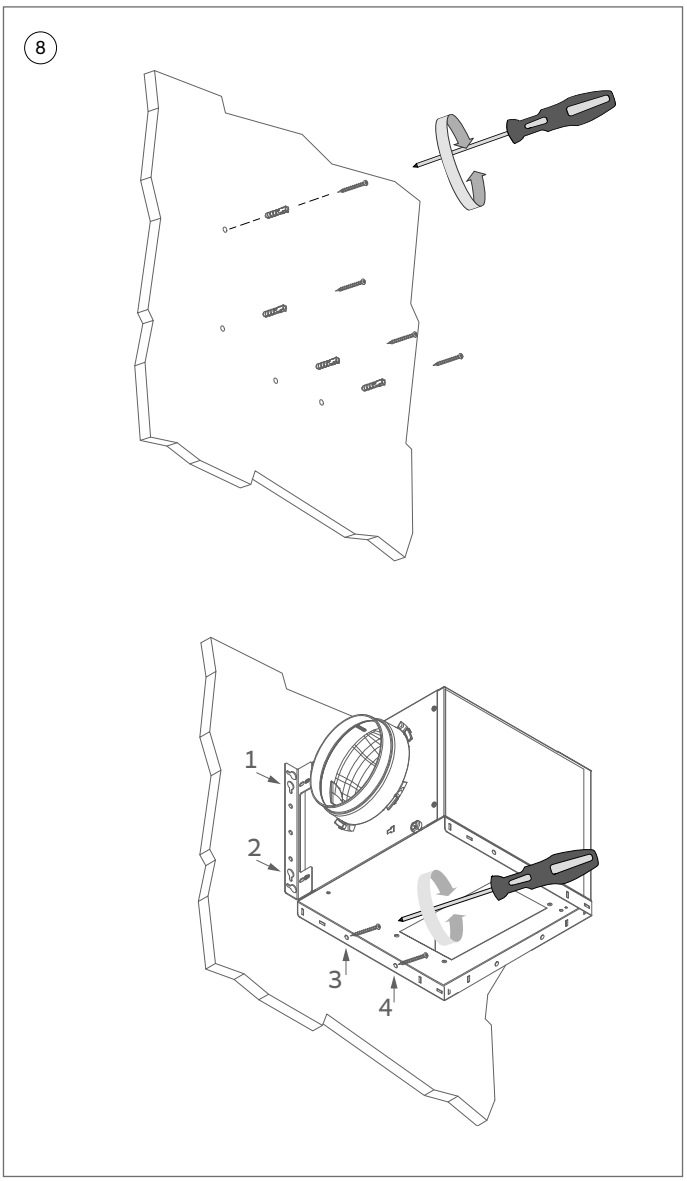

8 **Montaje sobre pared de piedra**

Utilice los tornillos 906143 y los tacos 906055.

- Taladre los 4 puntos marcados e introduzca en ellos los tacos.
- Apriete parcialmente los 2 tornillos en las posiciones 1 y 2.
- Cuelgue la unidad de motor sobre esos 2 tornillos. A continuación, apriete los tornillos.
- Instale también los tornillos en las posiciones 3 y 4.

Montaje sobre pared de madera

Utilice los tornillos 906192.

- Apriete parcialmente los 2 tornillos en las posiciones 1 y 2.
- Cuelgue la unidad de motor sobre esos 2 tornillos. A continuación, apriete los tornillos.
- Instale también los tornillos en las posiciones 3 y 4.

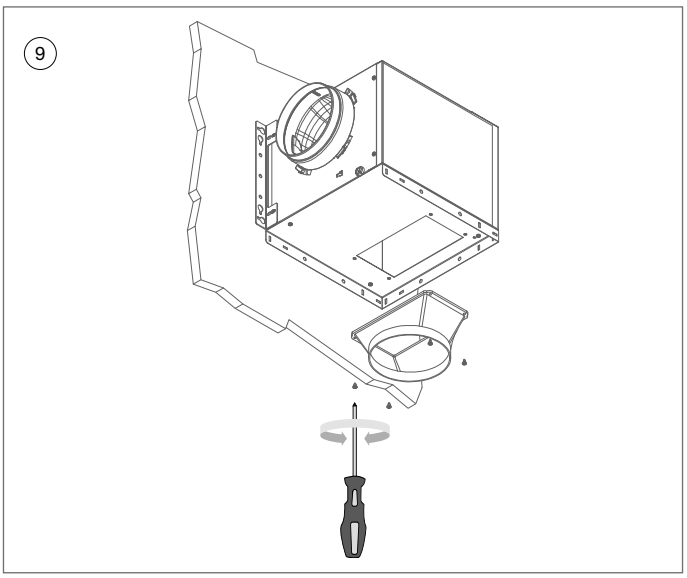

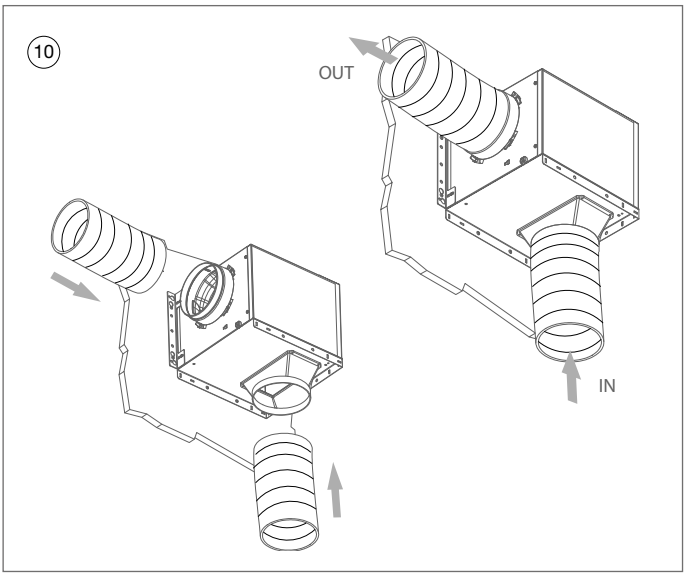

(9) Conecte la salida de plástico (864006) al adaptador de tubo por medio de 4 tornillos (906116).

(10) Fije el tubo de aspiración y de extracción a la unidad de motor por medio de una abrazadera para tubos. Conecte el enchufe del cable procedente de la unidad de techo al enchufe situado en la unidad de motor.

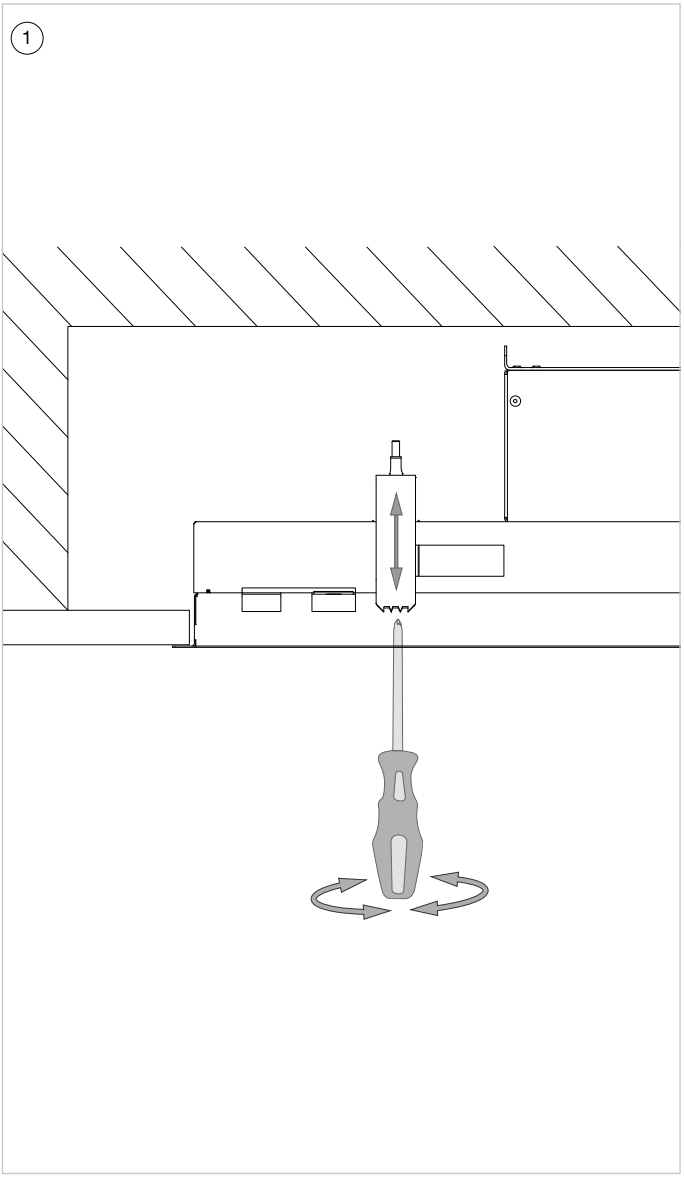

3.5 Desmontaje de la campana de techo

(1) Antes de desmontar la campana, proteja el quemador, por ejemplo, con un cartón o un paño por si cae algún tornillo o abrazadera.

Realice las siguientes acciones solo si la alimentación está desconectada de la toma de corriente.

Para desinstalar la campana de techo hay que aflojar del todo los 4 tornillos de sujeción.
Una vez retirados, la campana de techo bajará.

Tenga en cuenta que los muelles de sujeción desatornillados pueden caerse.

4 DIMENSIONS - DIMENSIONS - DIMENSIONES

6930-p2, 6931-p2, 6932-p2

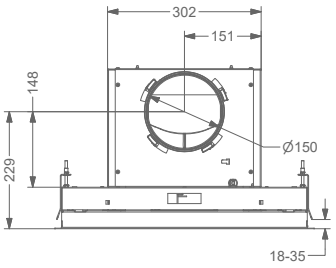

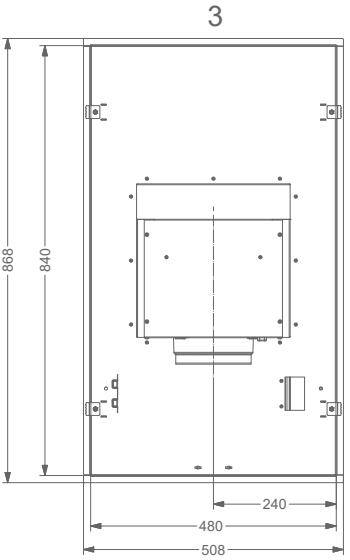

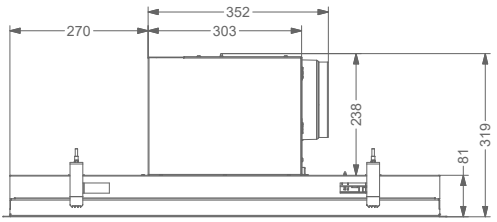

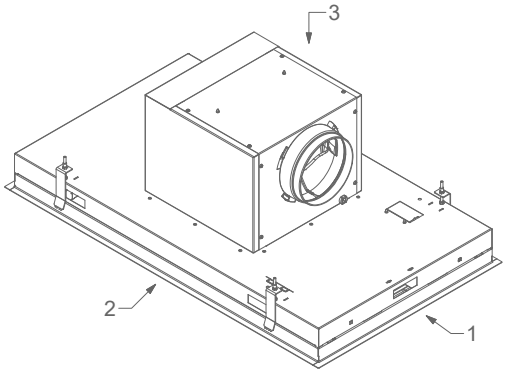

6940-p2, 6941-p2, 6942-p2

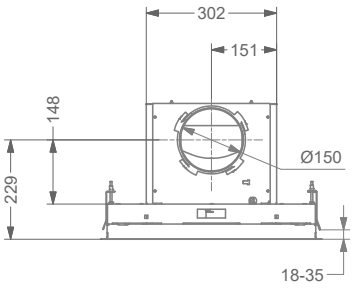

3

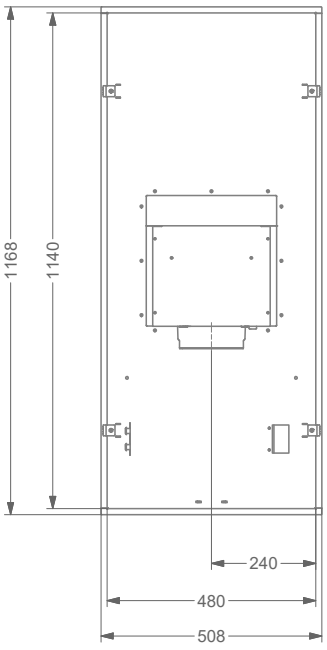

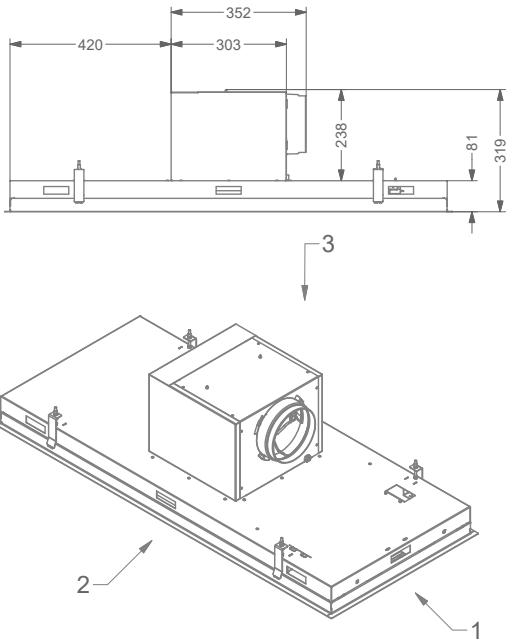

Novy nv reserves the right at any time and without reservation to change the structure and the prices of its products.

NOVY SA se réserve le droit de modifier à tout moment et sans réserve la fabrication et les prix de ses produits.

NOVY nv se reserva el derecho a modificar en cualquier momento y sin condiciones la construcción y los precios de sus productos.

NOVY nv
Noordlaan 6
B - 8520 KUURNE
Tel. 0032 (0)56 36 51 00

info@novy.com
www.novy.com